8. 3 级维修

8-1.框图

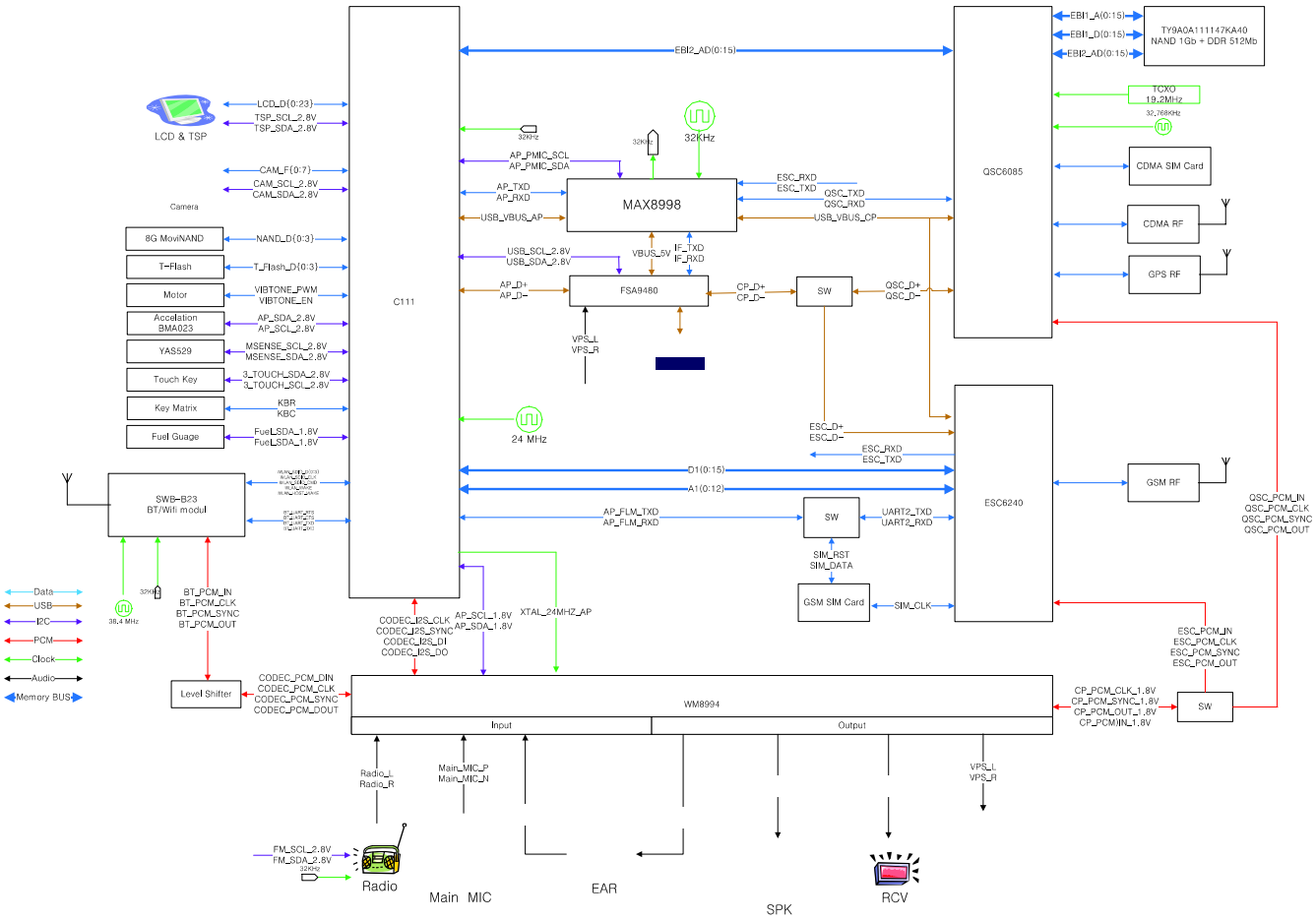

三星所有—内容可能有变动，恕不另行通知。
未经三星允许，不得使用本文件。

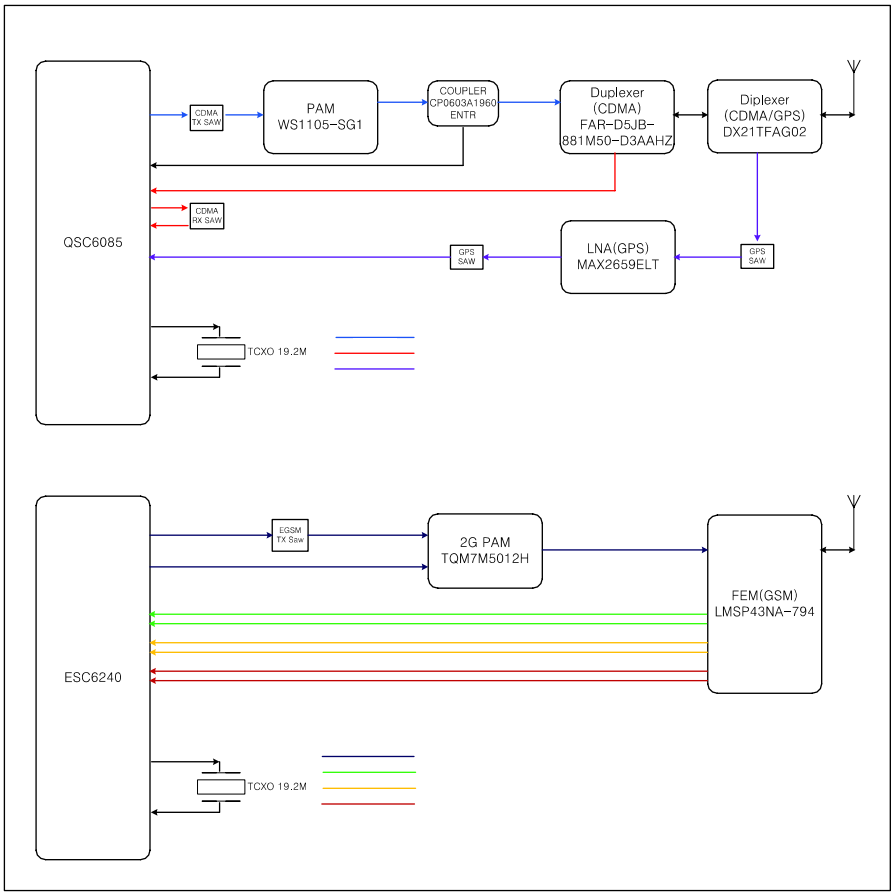

三星所有—内容可能有变动，恕不另行通知。
未经三星允许，不得使用本文件。

8-2.主板图

8-2-1.顶部

三星所有—内容可能有变动，恕不另行通知。
未经三星允许，不得使用本文件。

8-2-2.底部

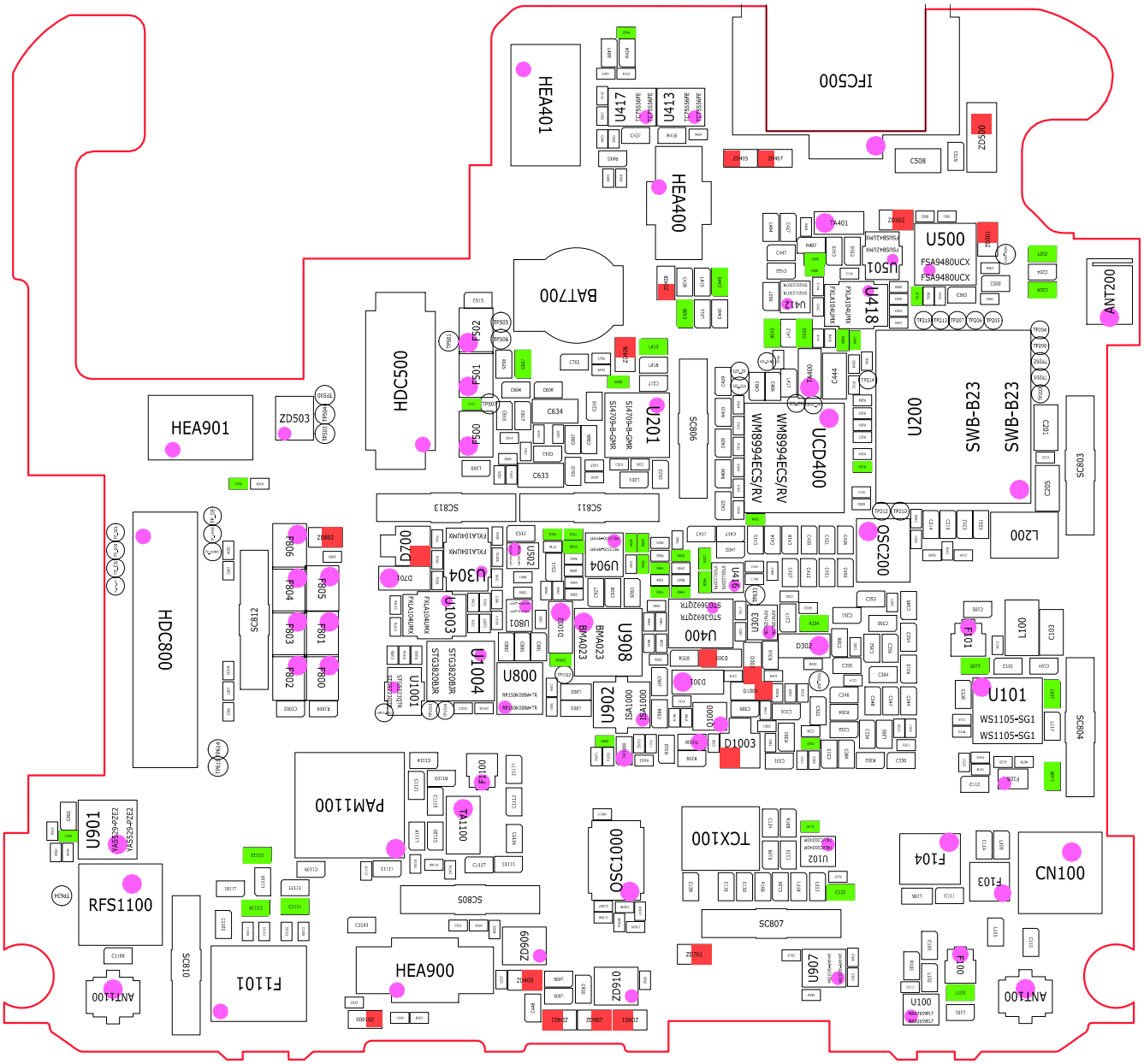

三星所有—内容可能有变动，恕不另行通知。
未经三星允许，不得使用本文件。

8-3.故障排除

8-3-1开机

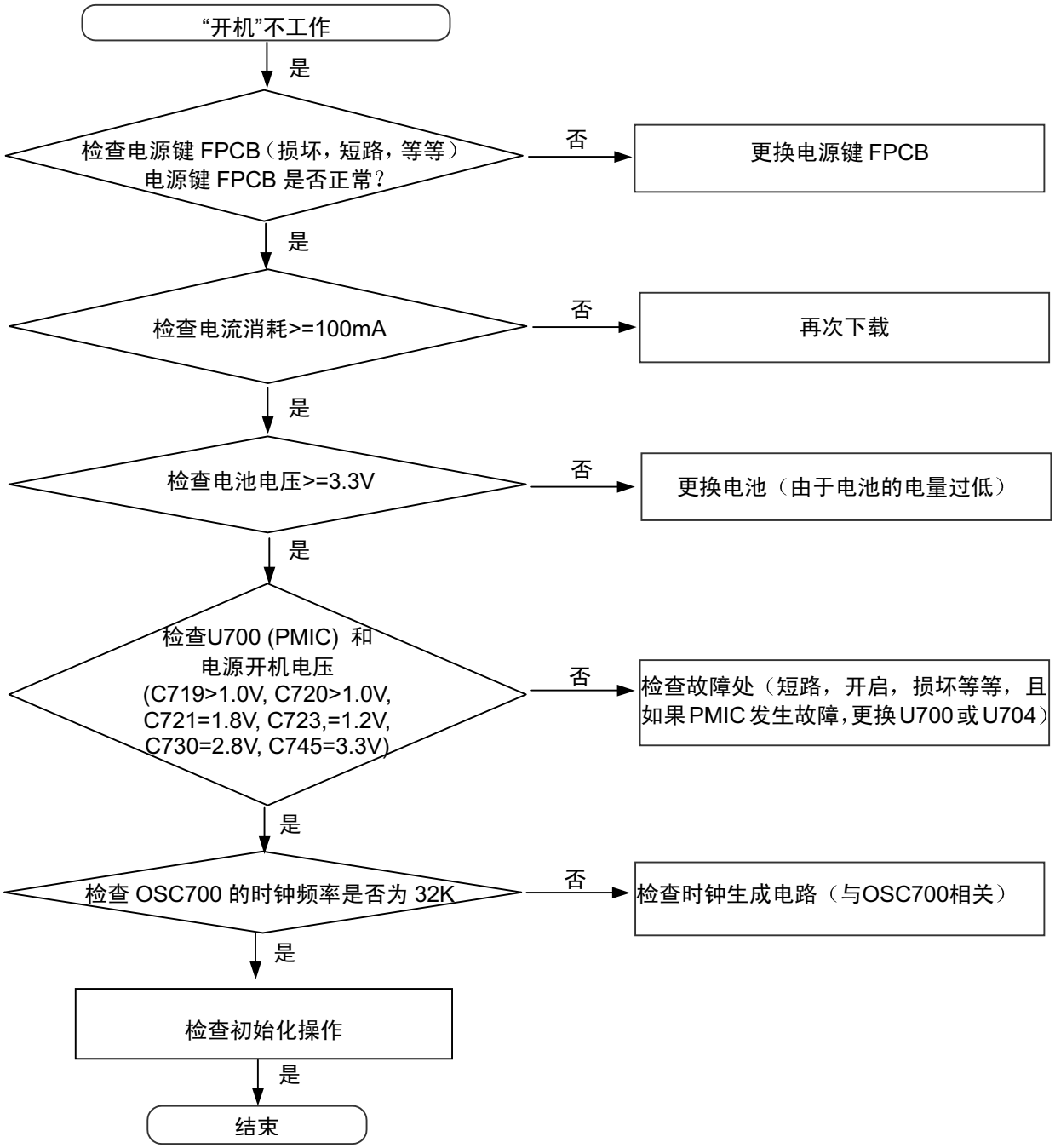

三星所有—内容可能有变动，恕不另行通知。
未经三星允许，不得使用本文件。

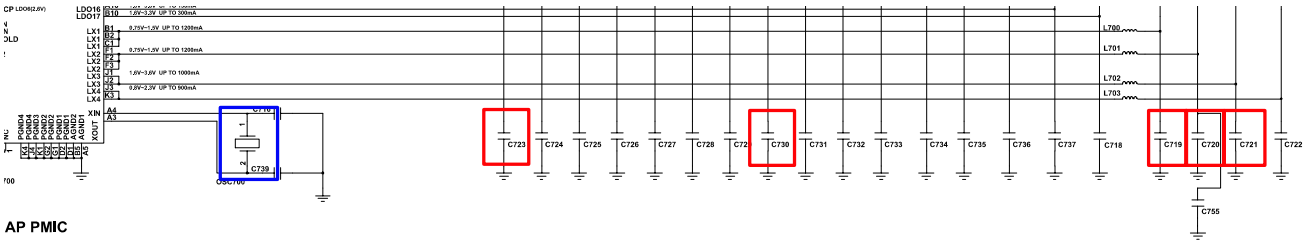

AP PMIC

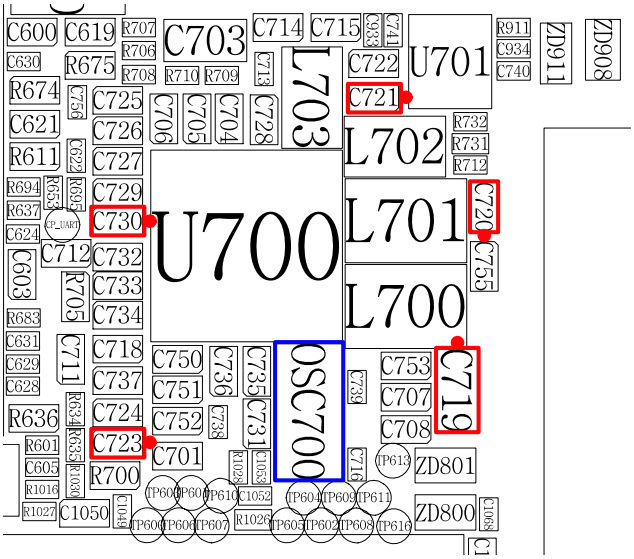

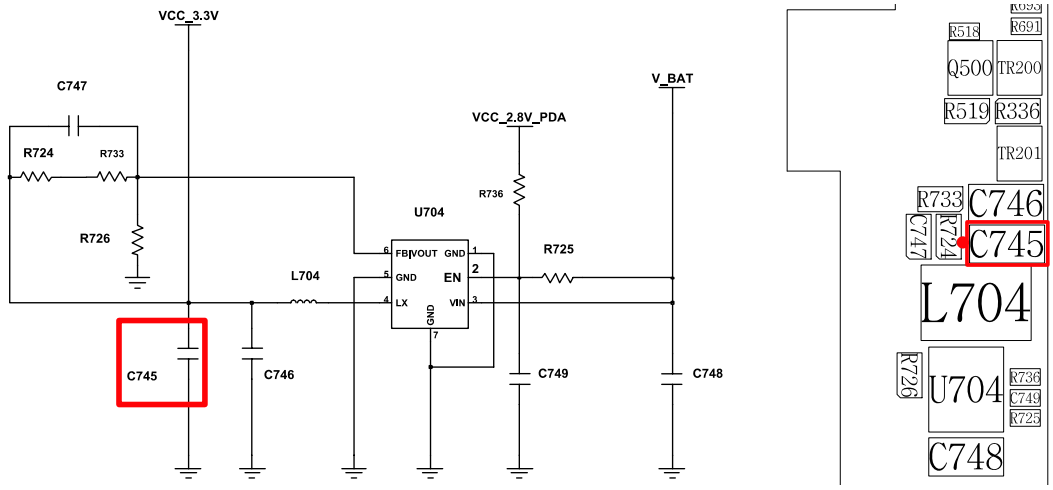

UME

SAMSUNG Proprietary-Contents may change without notice
This Document can not be used without Samsung's authorization

8-3-2. 初始化

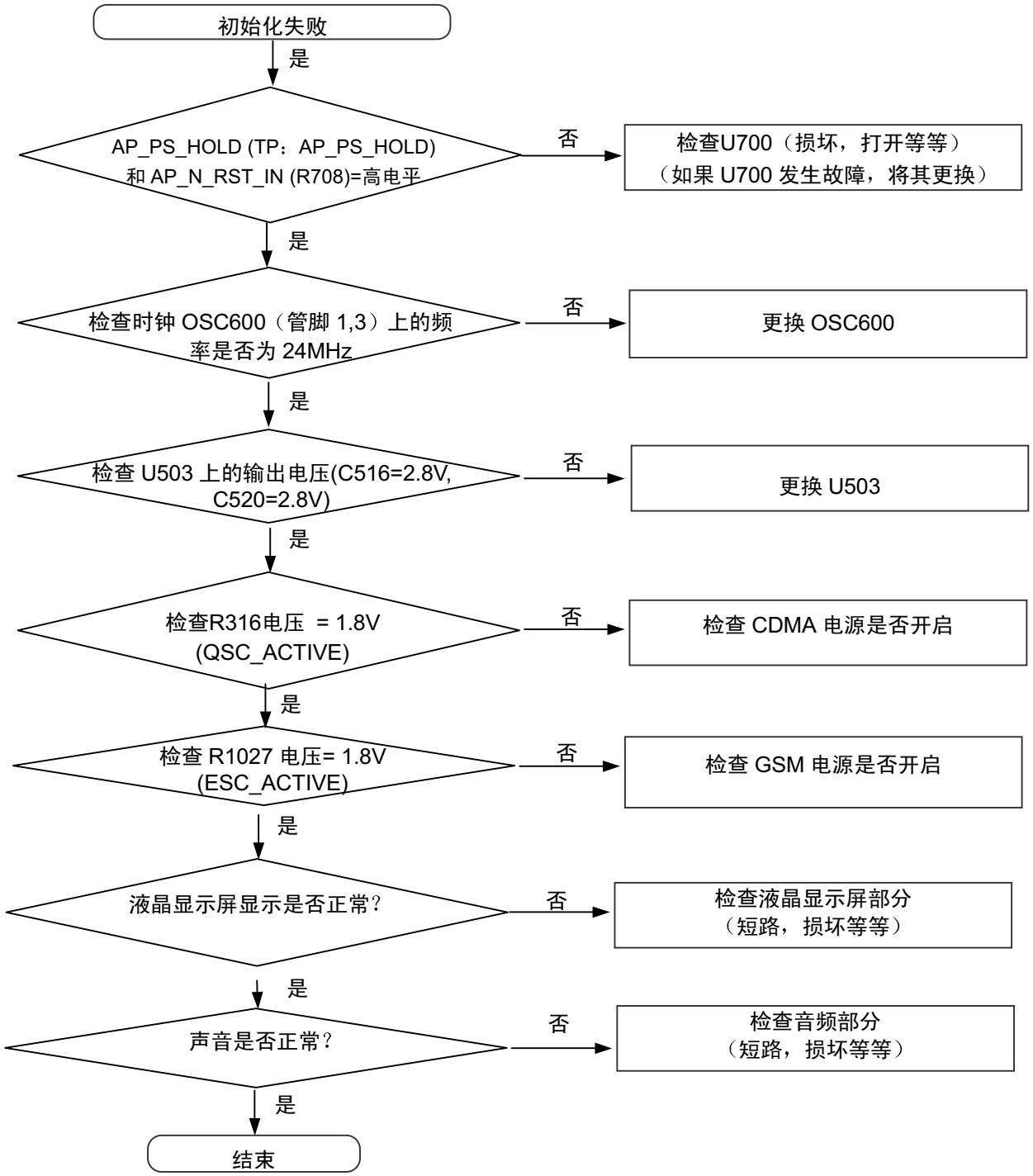

三星所有—内容可能有变动，恕不另行通知。
未经三星允许，不得使用本文件。

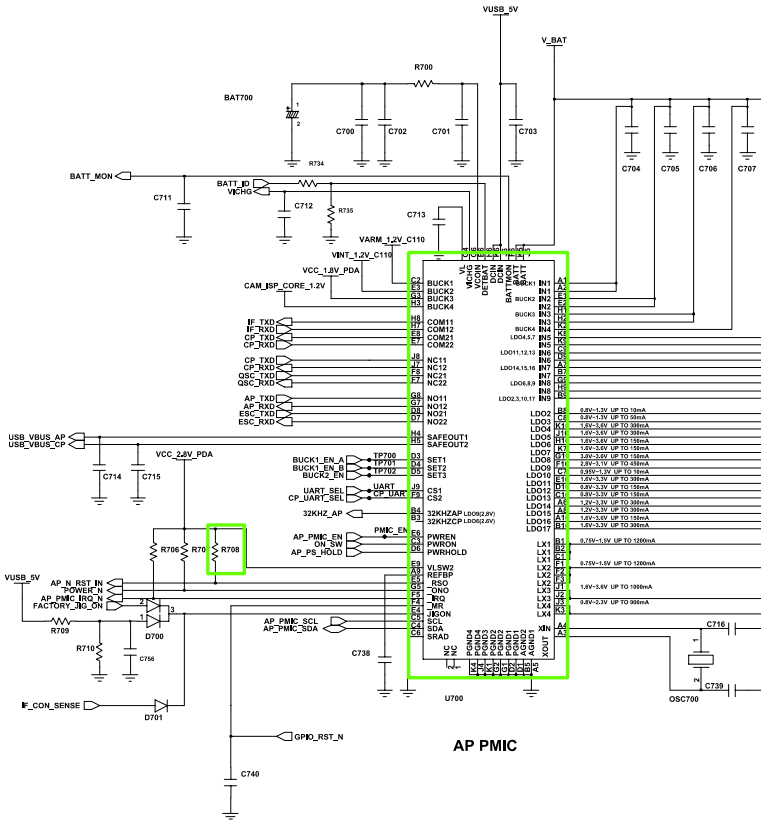

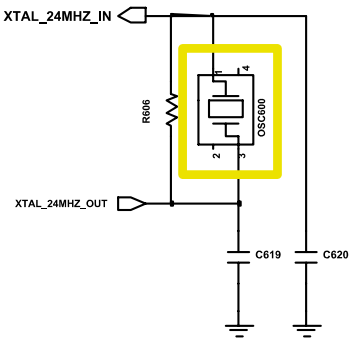

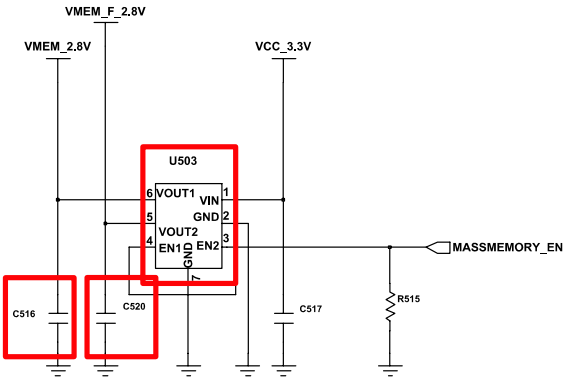

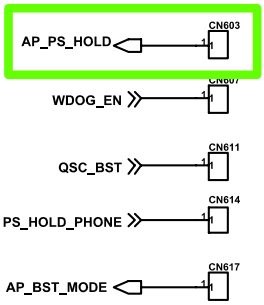

SAMSUNG Proprietary-Contents may change without notice
This Document can not be used without Samsung's authorization

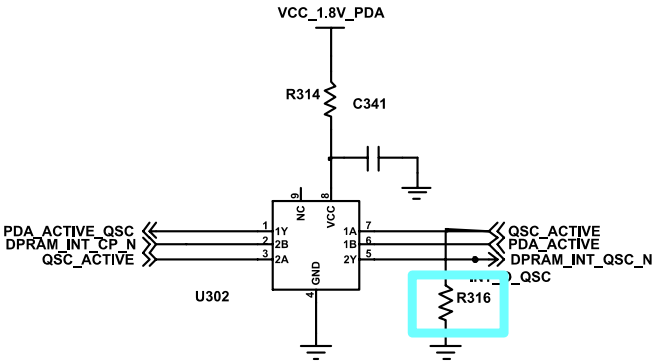

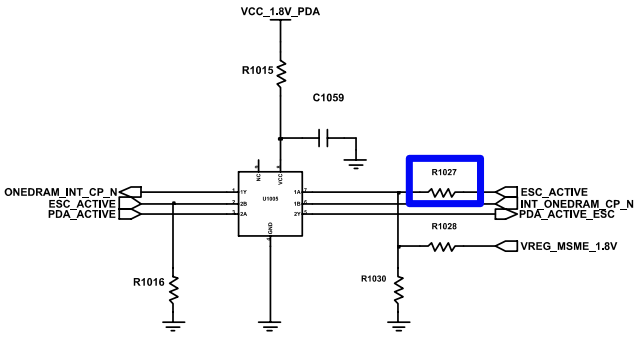

SAMSUNG Proprietary-Contents may change without notice
This Document can not be used without Samsung's authorization

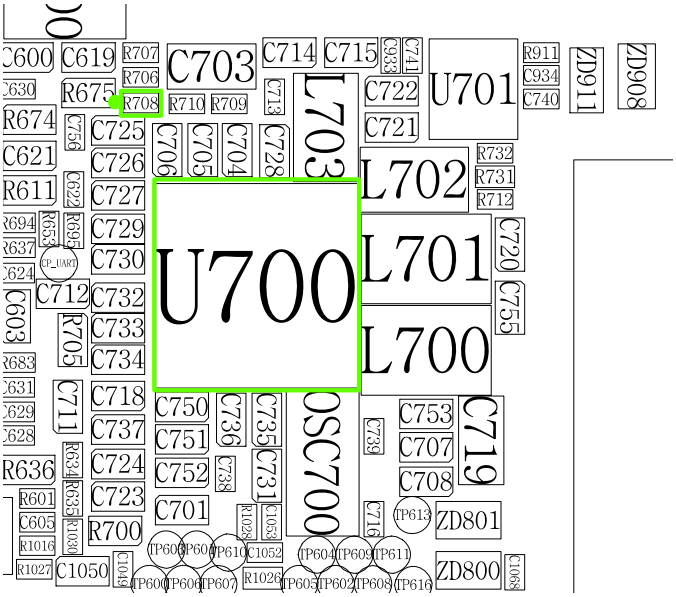

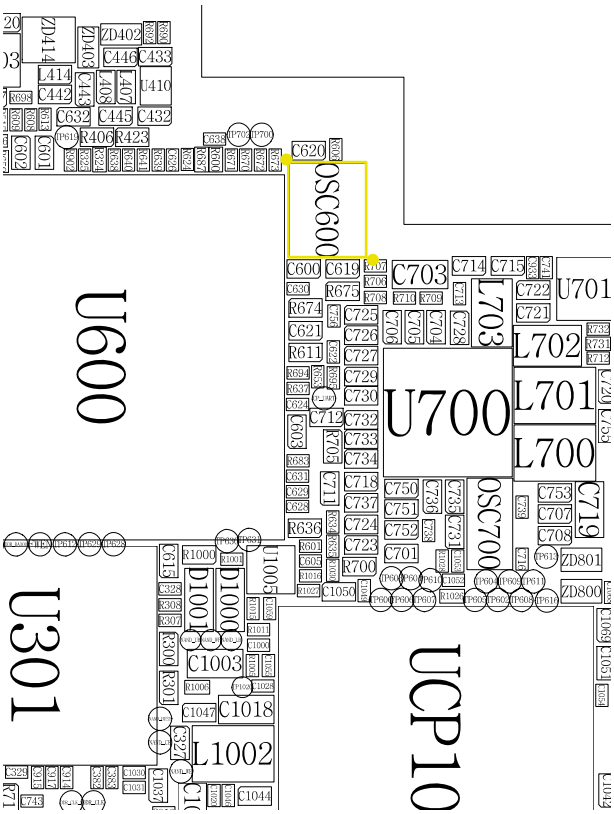

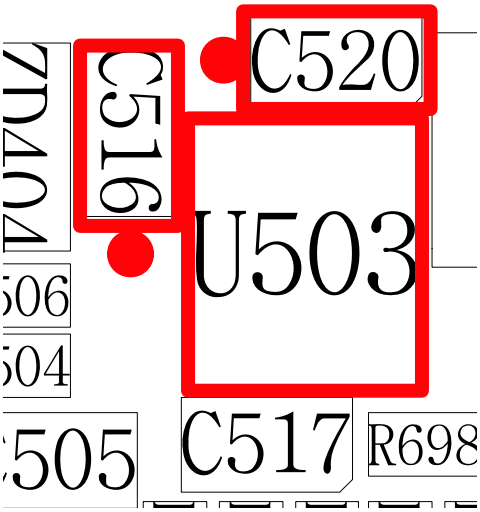

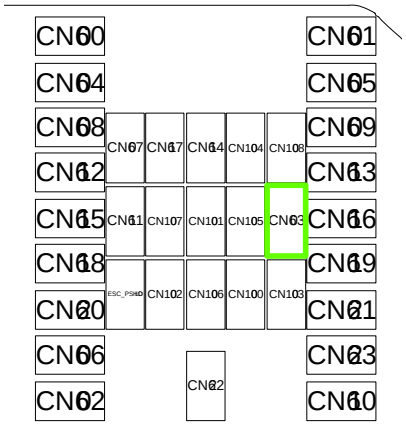

SAMSUNG Proprietary-Contents may change without notice
This Document can not be used without Samsung's authorization

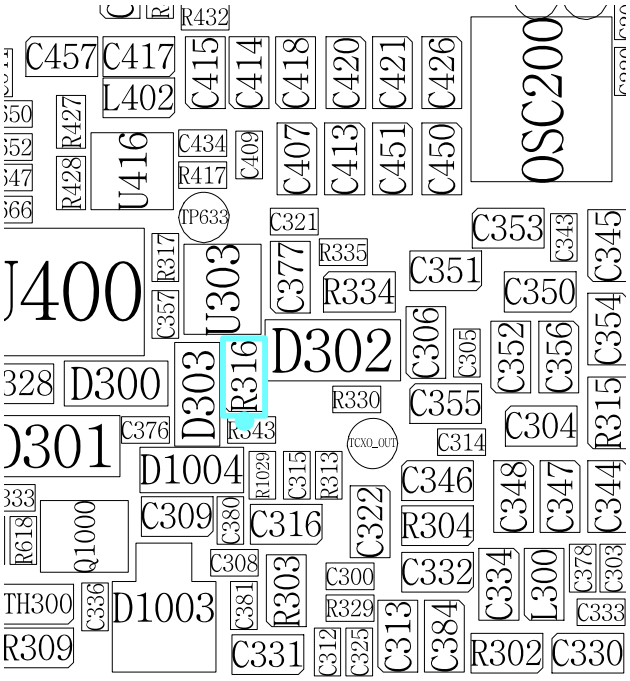

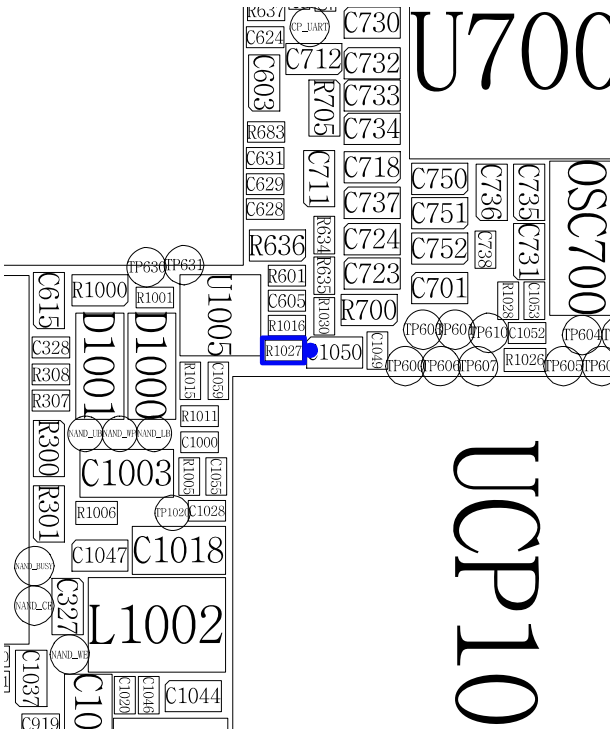

SAMSUNG Proprietary-Contents may change without notice
This Document can not be used without Samsung's authorization

8-3-3．充电部分

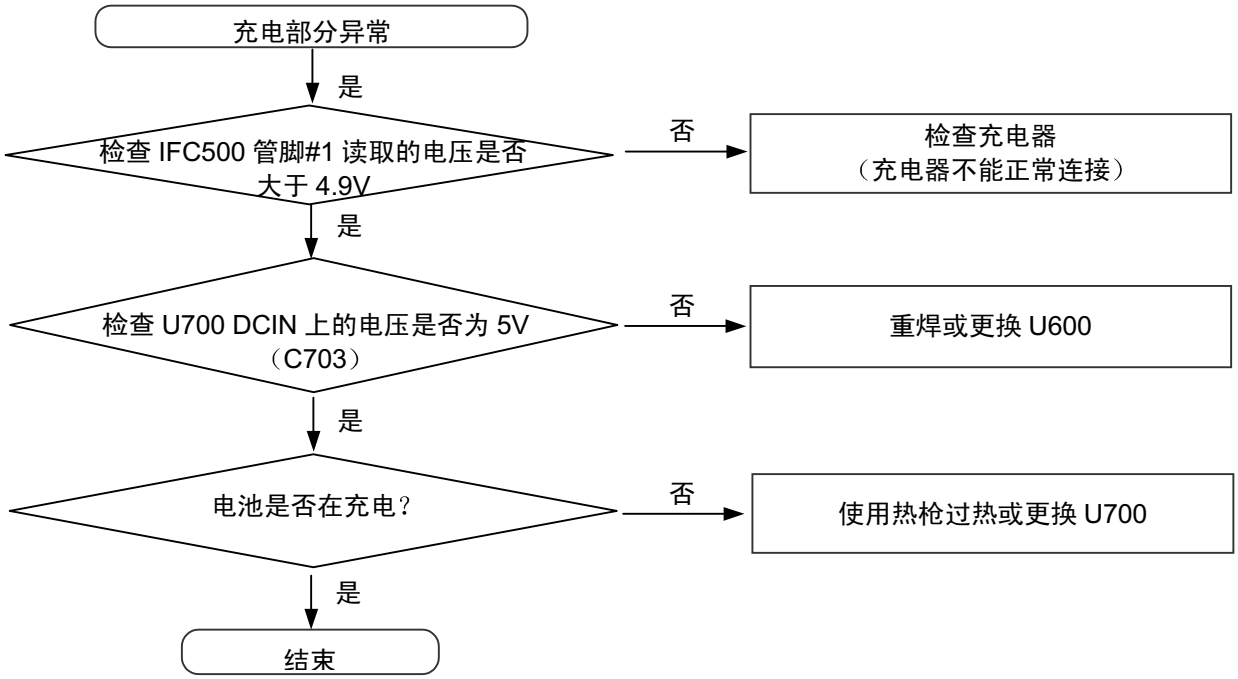

三星所有—内容可能有变动，恕不另行通知。
未经三星允许，不得使用本文件。

SAMSUNG Proprietary-Contents may change without notice
This Document can not be used without Samsung's authorization

8-3-4.5M 相机

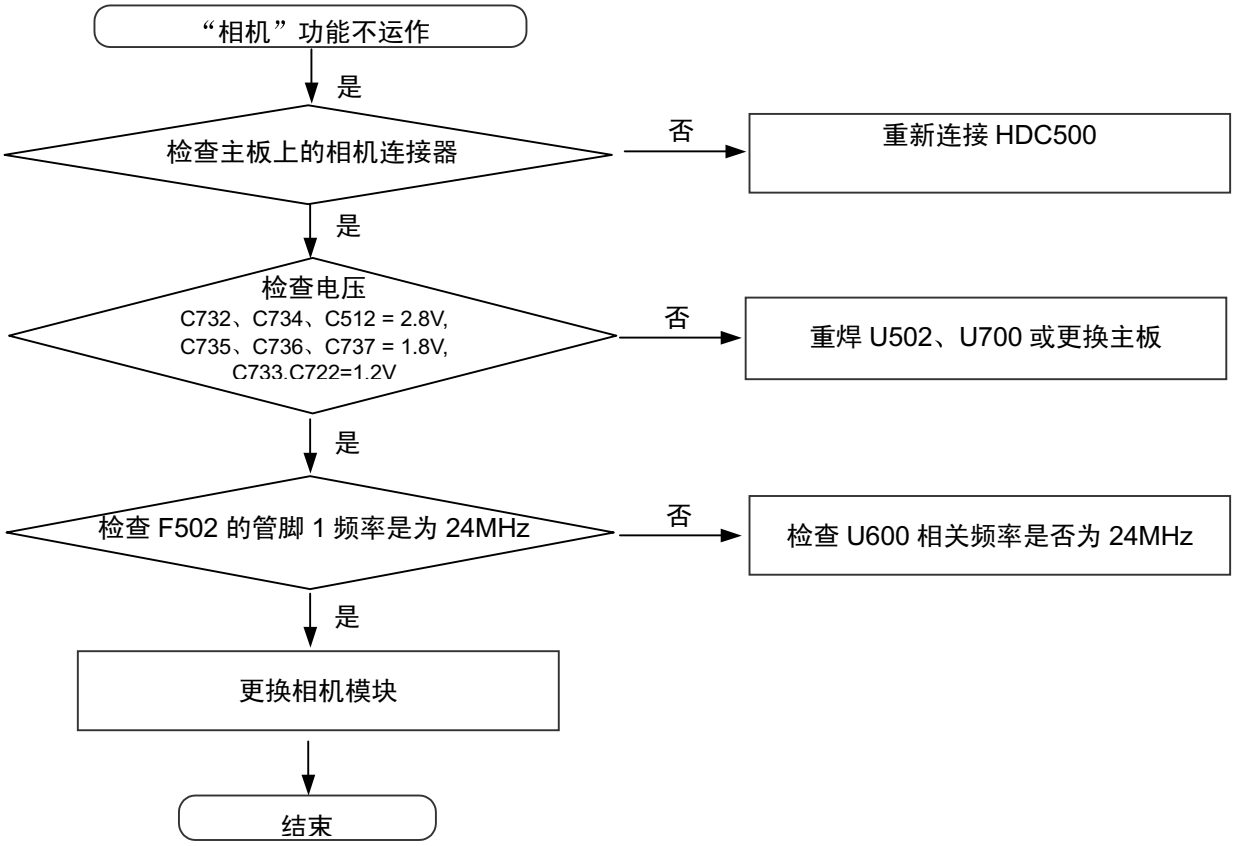

三星所有—内容可能有变动，恕不另行通知。
未经三星允许，不得使用本文件。

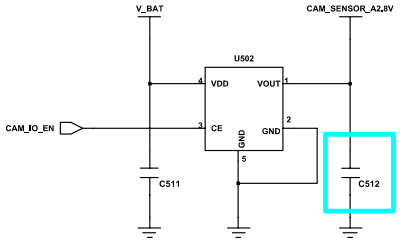

CAMERA LDO

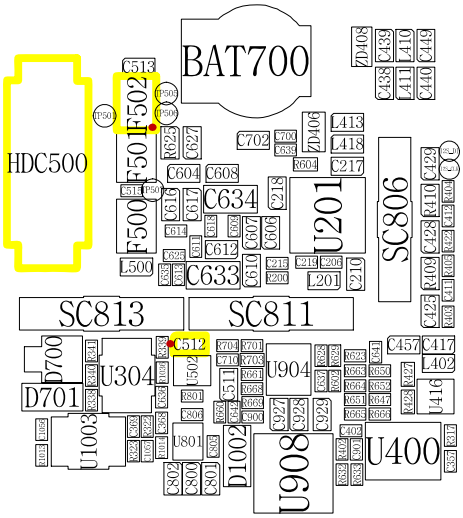

SAMSUNG Proprietary-Contents may change without notice
This Document can not be used without Samsung's authorization

8-3-5.检查振动电机部分

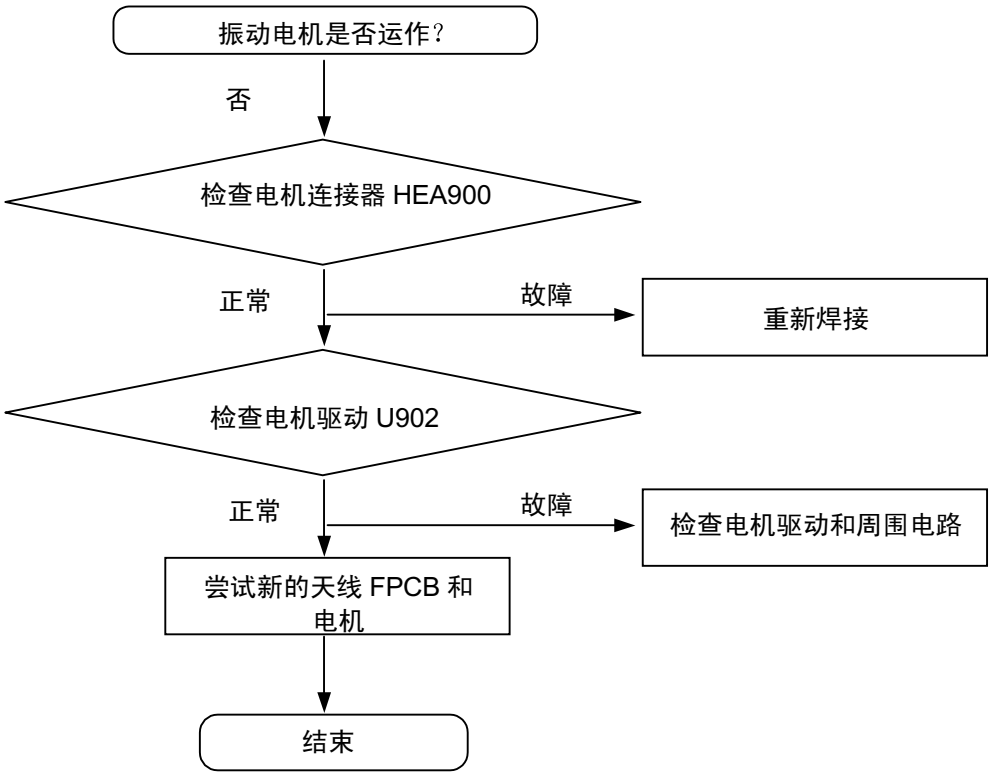

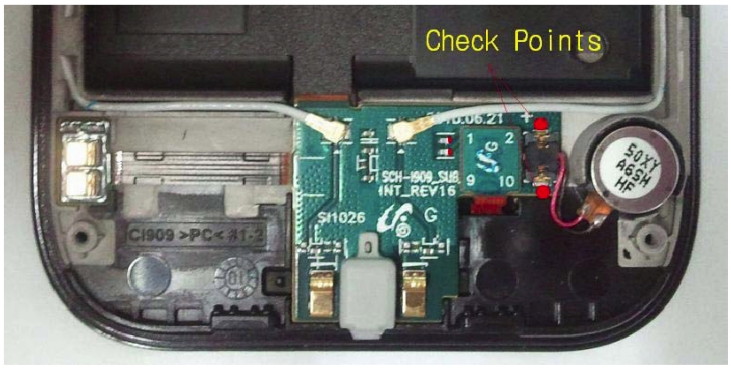

三星所有—内容可能有变动，恕不另行通知。
未经三星允许，不得使用本文件。

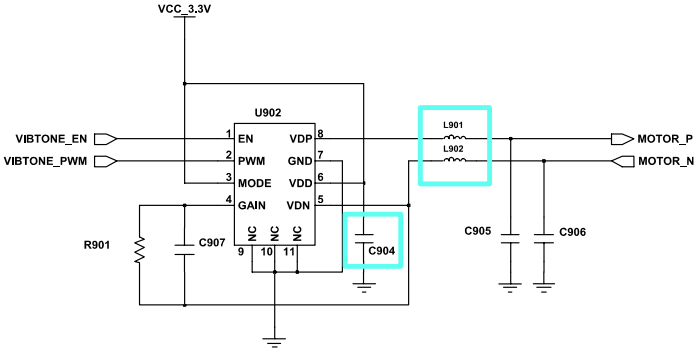

VIBTONE

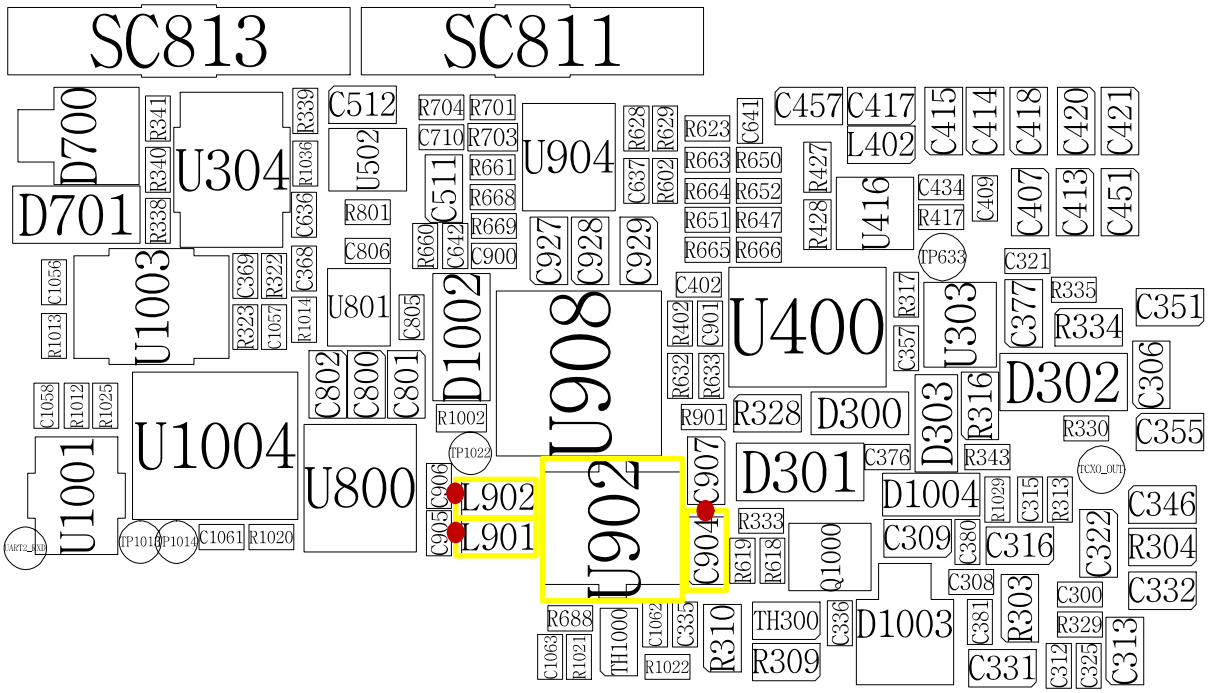

SAMSUNG Proprietary-Contents may change without notice
This Document can not be used without Samsung's authorization

8-3-6.CDMA开启

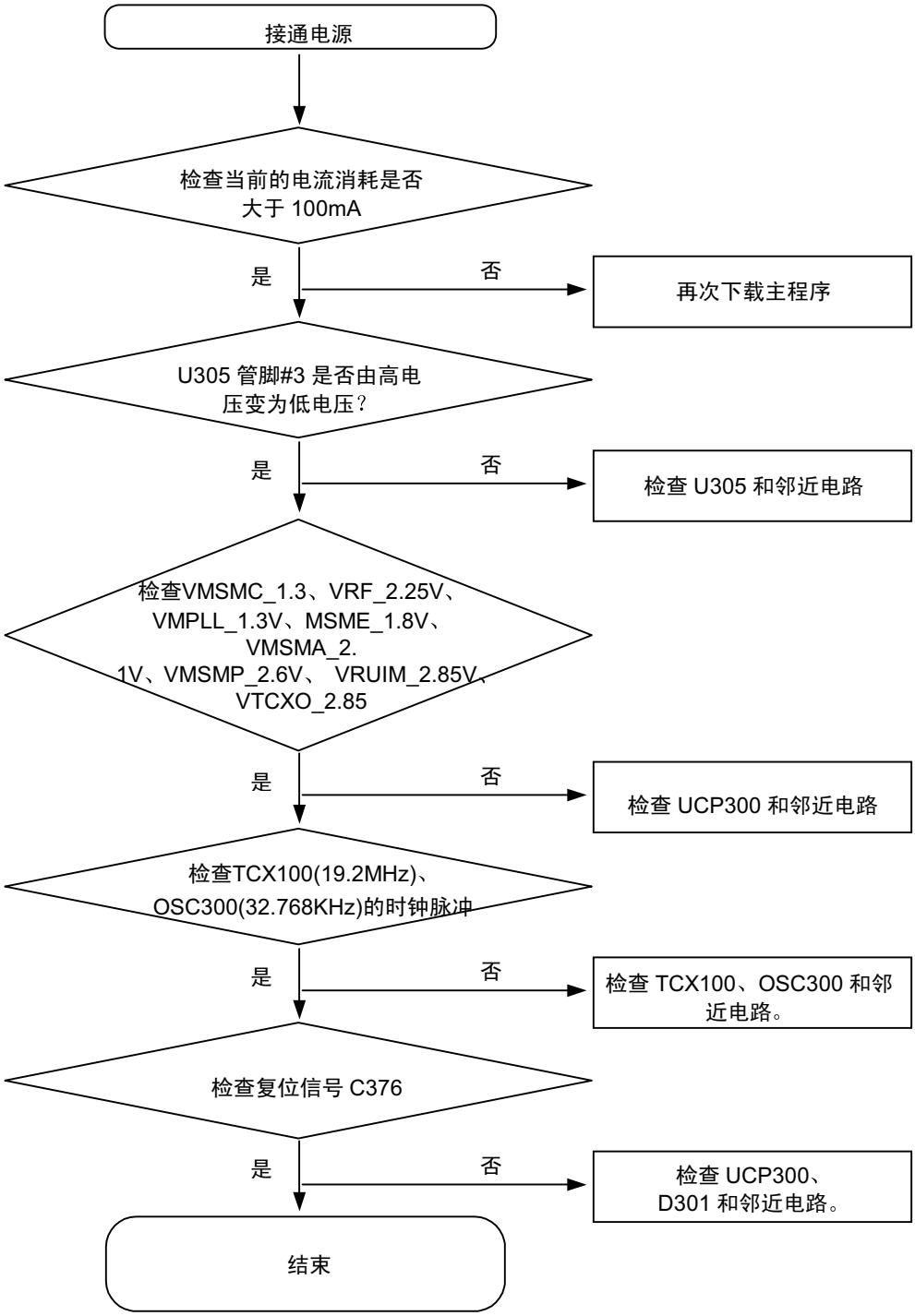

三星所有—内容可能有变动，恕不另行通知。
未经三星允许，不得使用本文件。

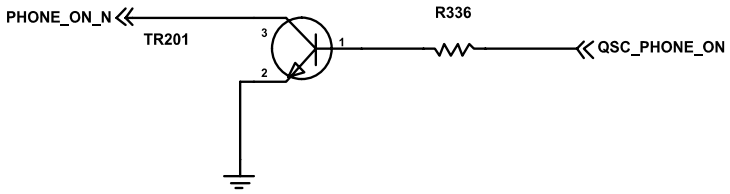

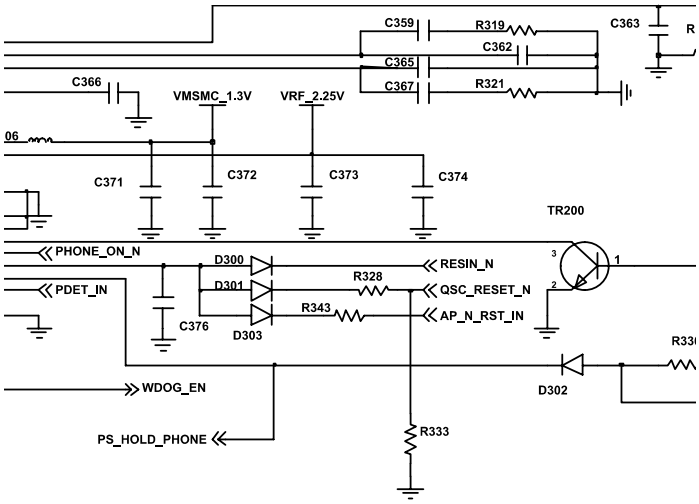

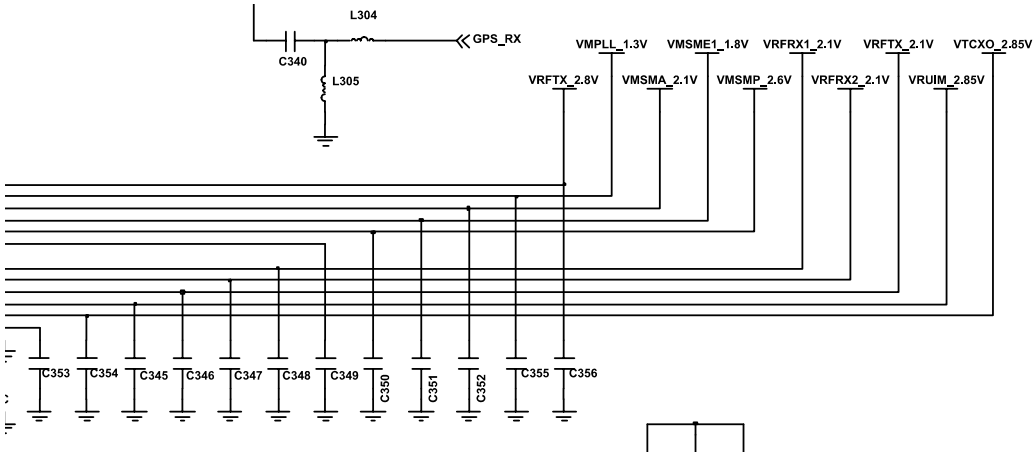

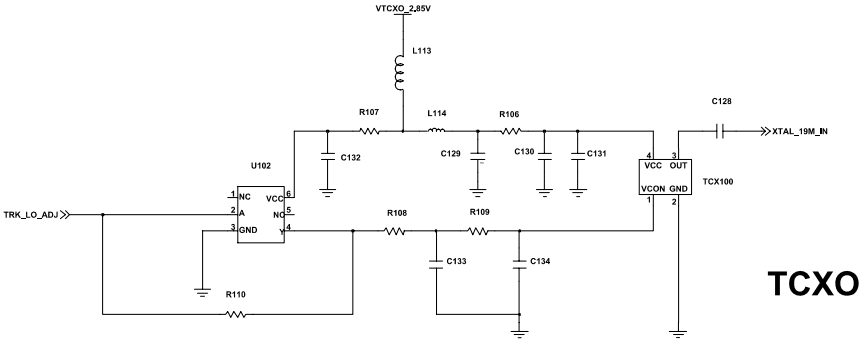

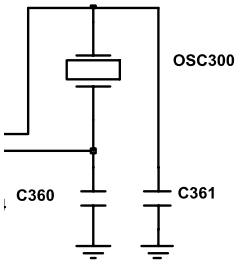

TCXO

SAMSUNG Proprietary-Contents may change without notice
This Document can not be used without Samsung's authorization

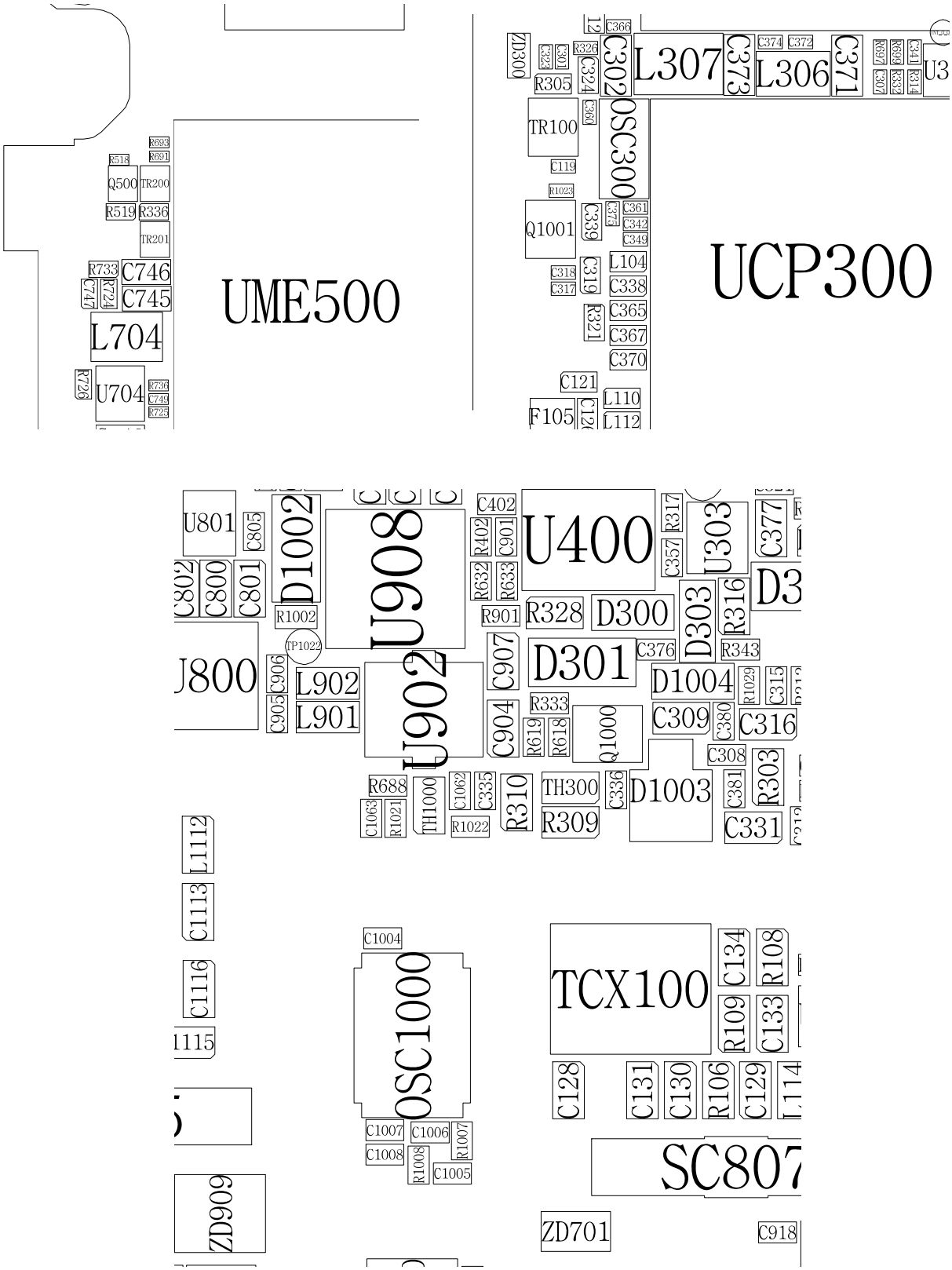

SAMSUNG Proprietary-Contents may change without notice
This Document can not be used without Samsung's authorization

8-3-7.GSM开启

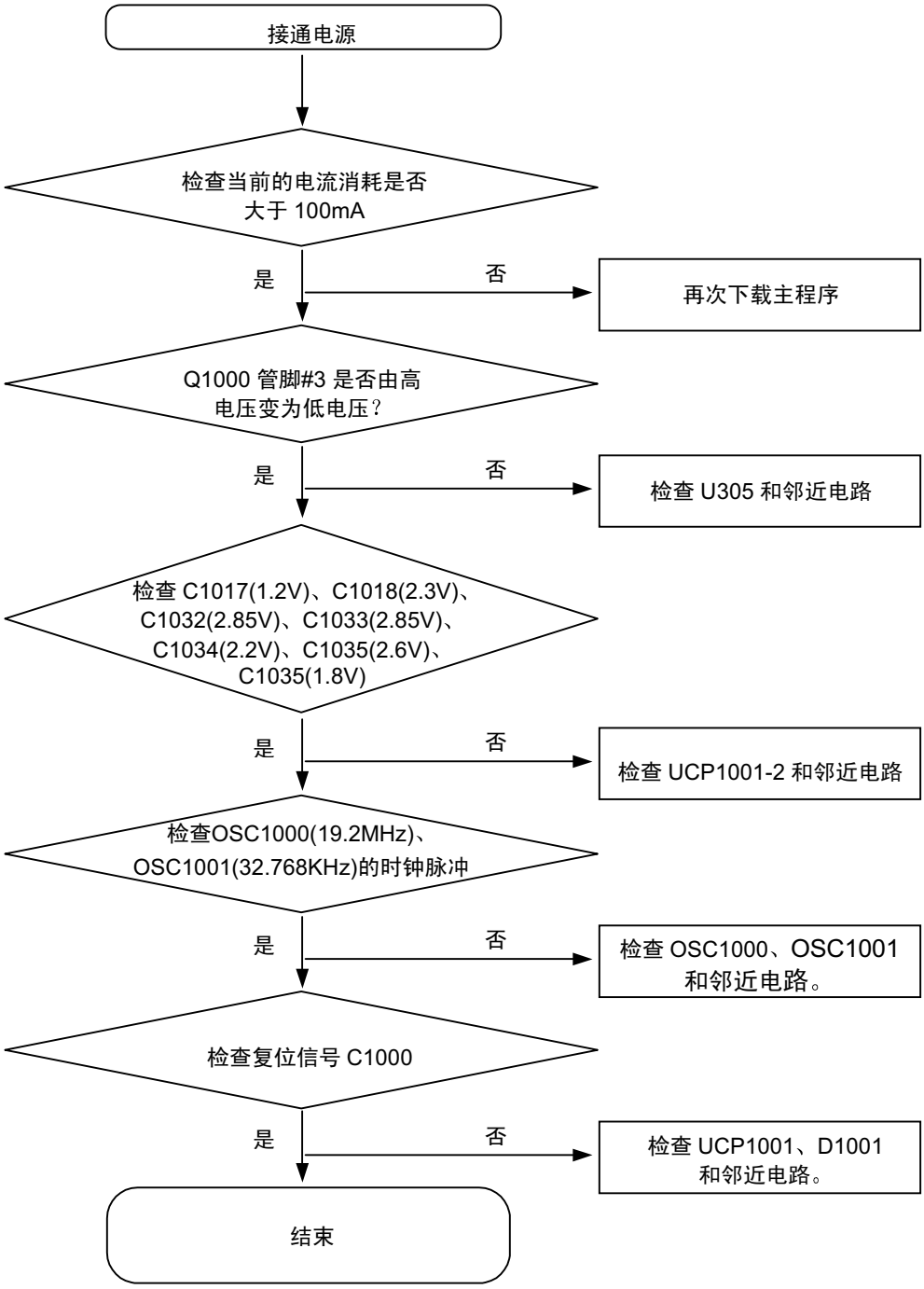

三星所有—内容可能有变动，恕不另行通知。
未经三星允许，不得使用本文件。

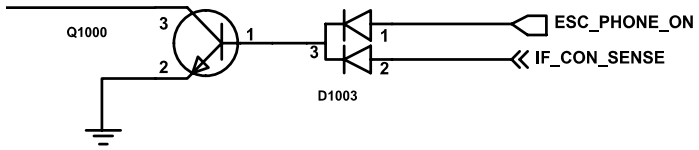

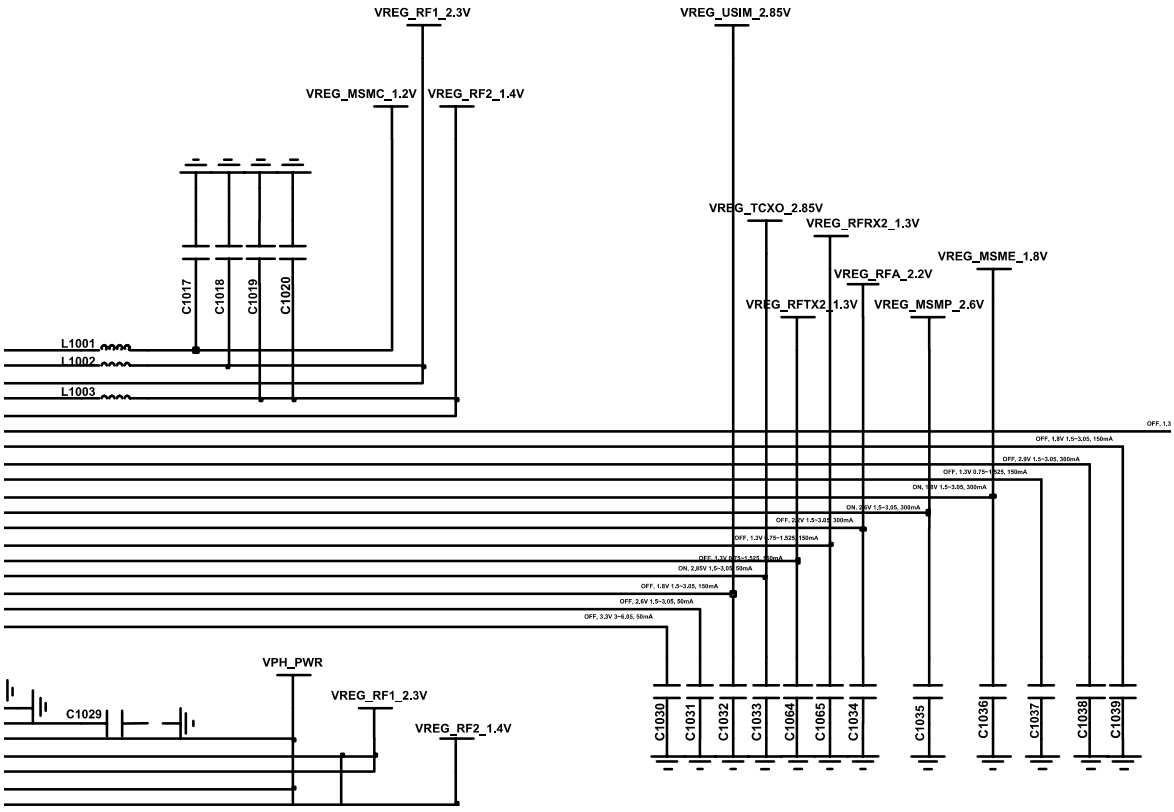

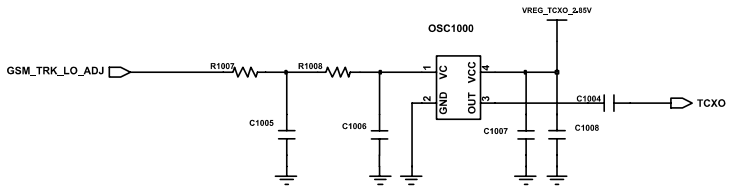

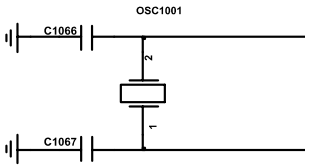

TCXO

SAMSUNG Proprietary-Contents may change without notice
This Document can not be used without Samsung's authorization

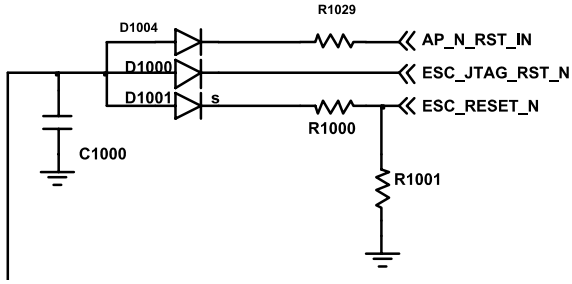

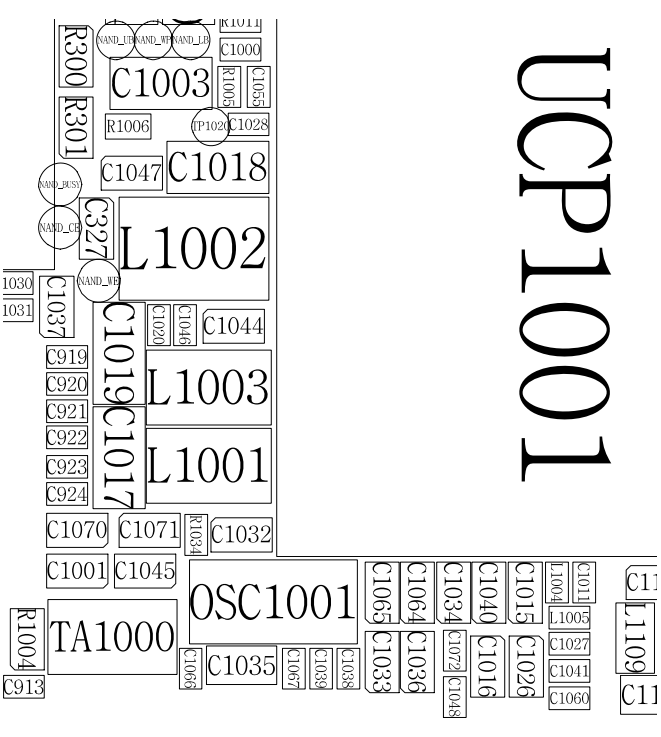

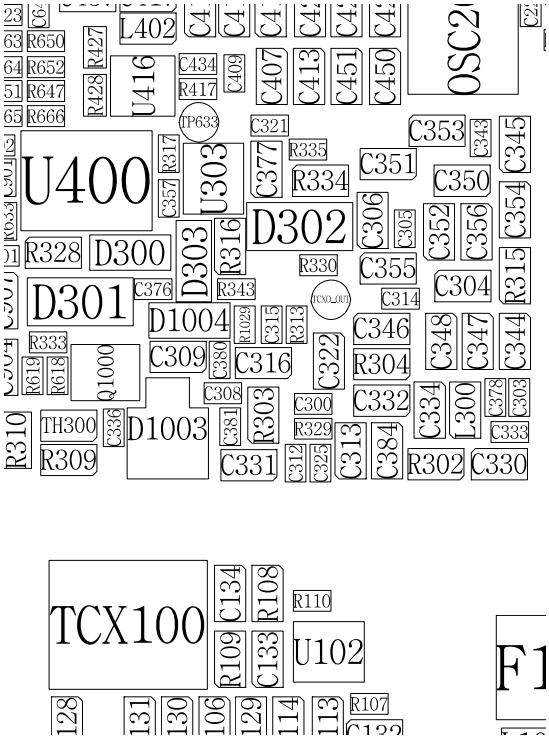

SAMSUNG Proprietary-Contents may change without notice
This Document can not be used without Samsung's authorization

8- 3-8.LCD的运作

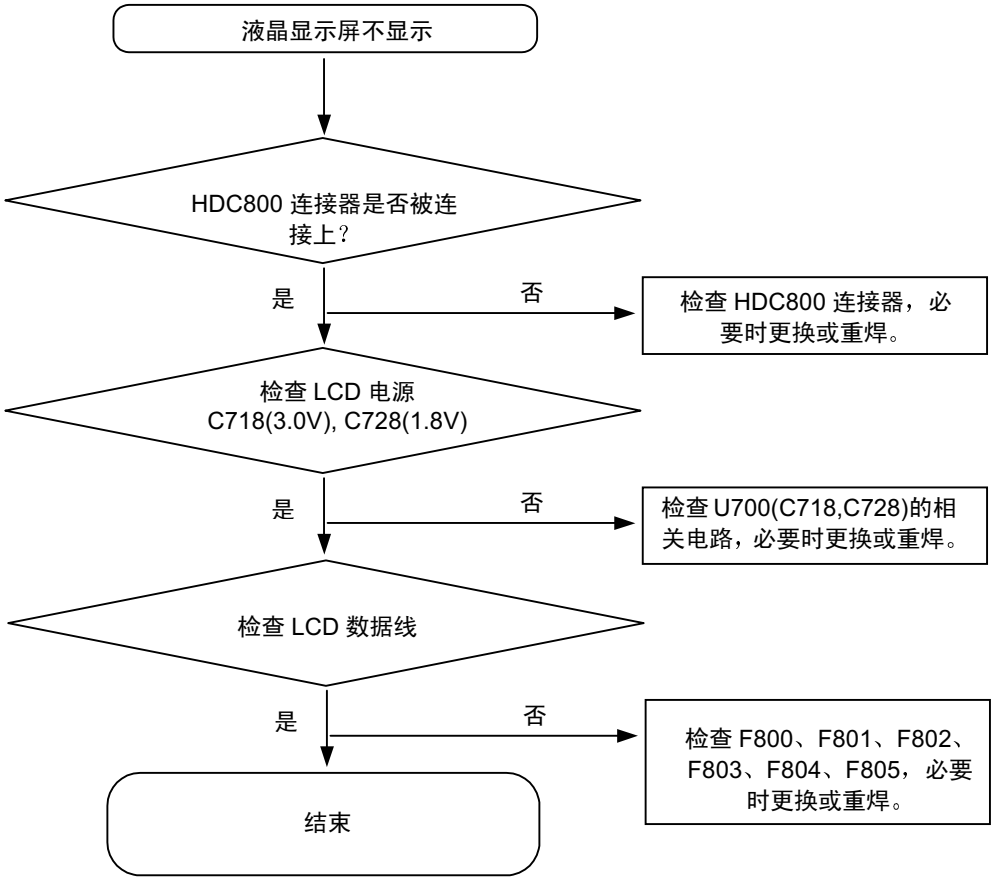

三星所有—内容可能有变动，恕不另行通知。
未经三星允许，不得使用本文件。

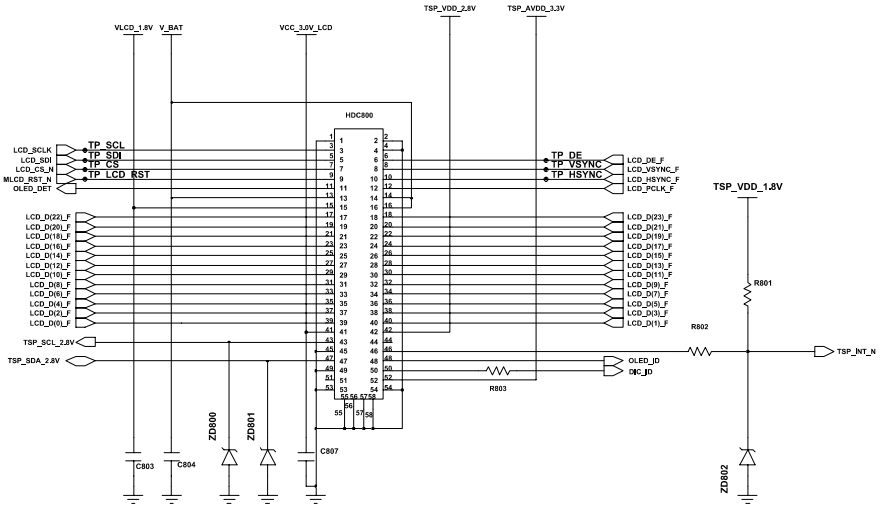

LCD CON.

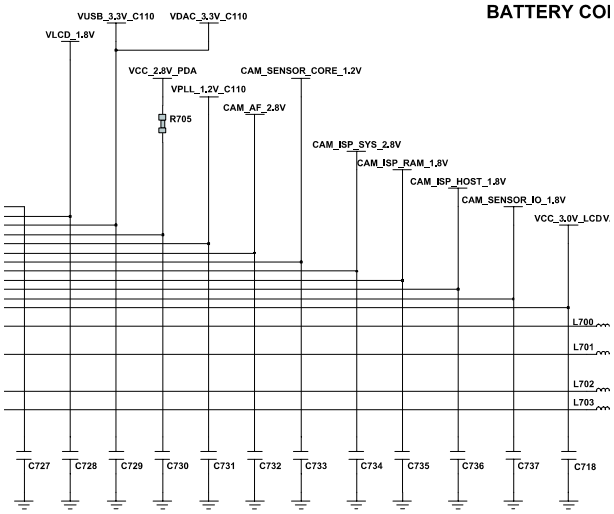

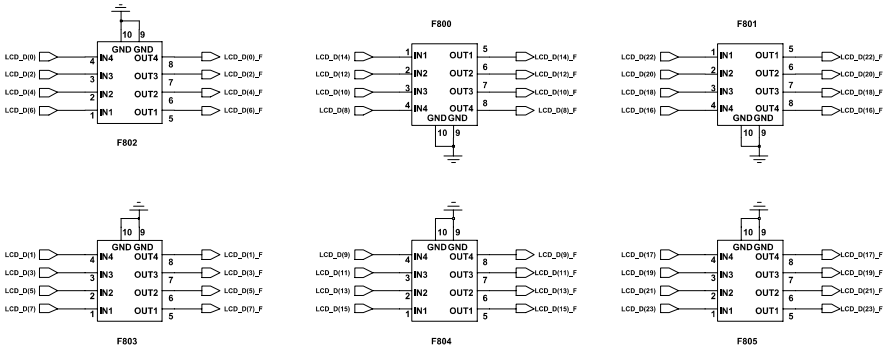

SAMSUNG Proprietary-Contents may change without notice
This Document can not be used without Samsung's authorization

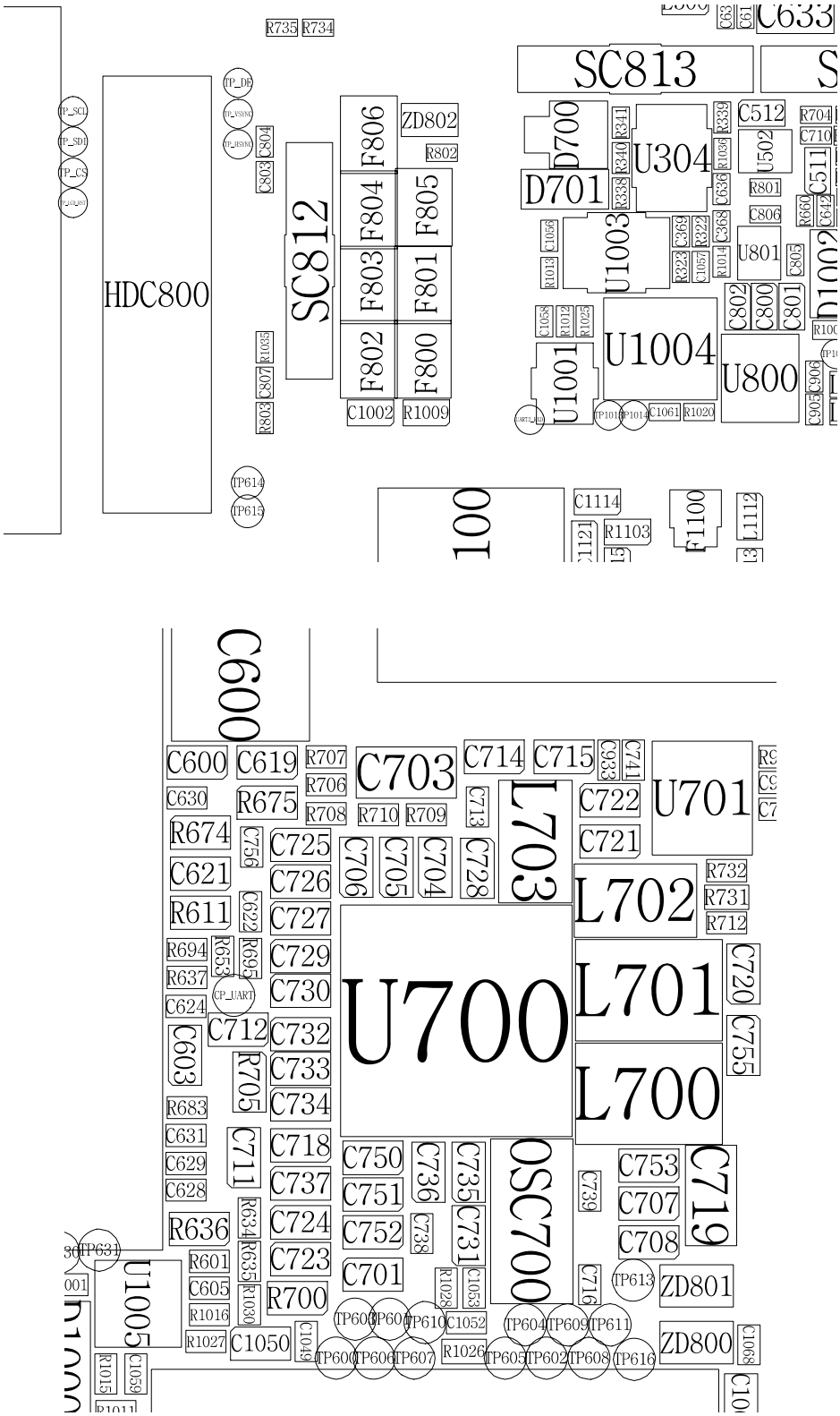

SAMSUNG Proprietary-Contents may change without notice
This Document can not be used without Samsung's authorization

8-3-9.TSP的运作

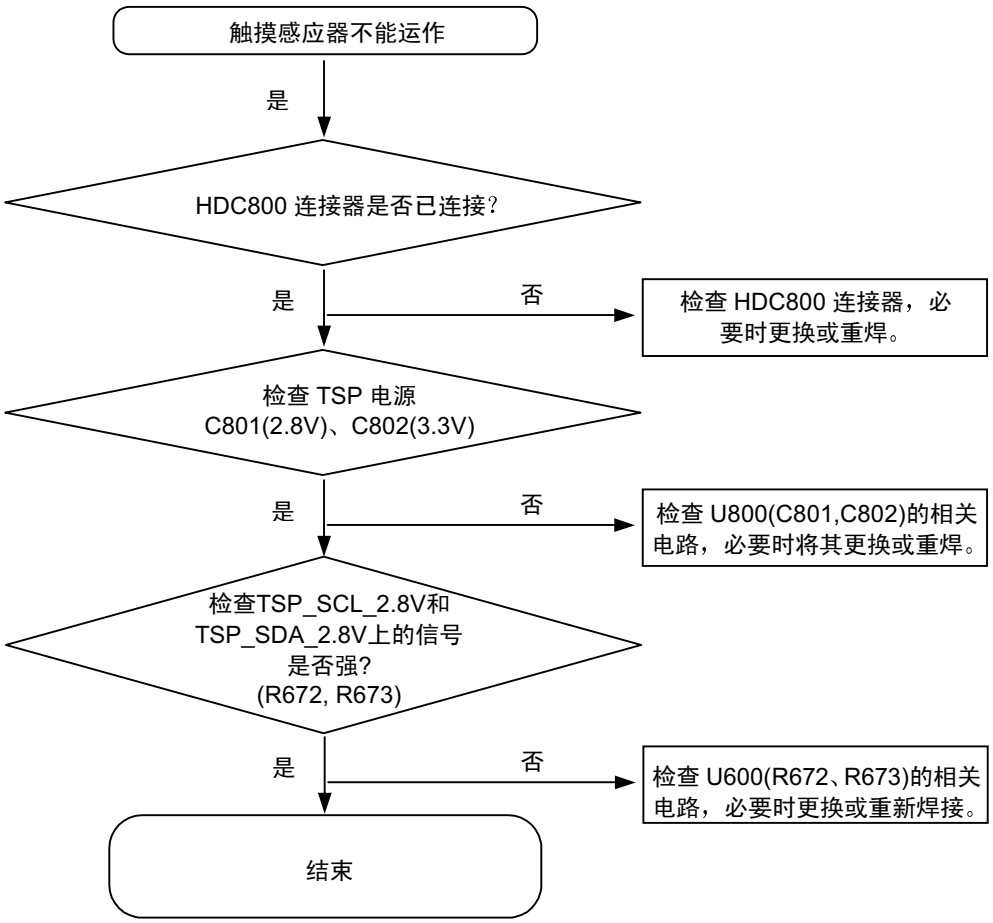

三星所有—内容可能有变动，恕不另行通知。
未经三星允许，不得使用本文件。

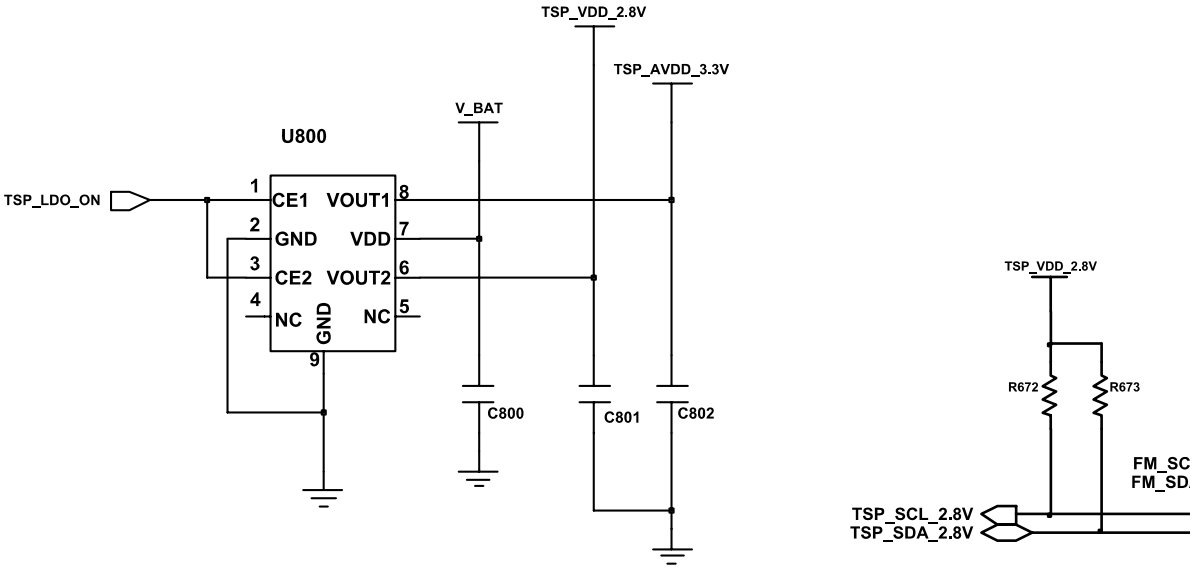

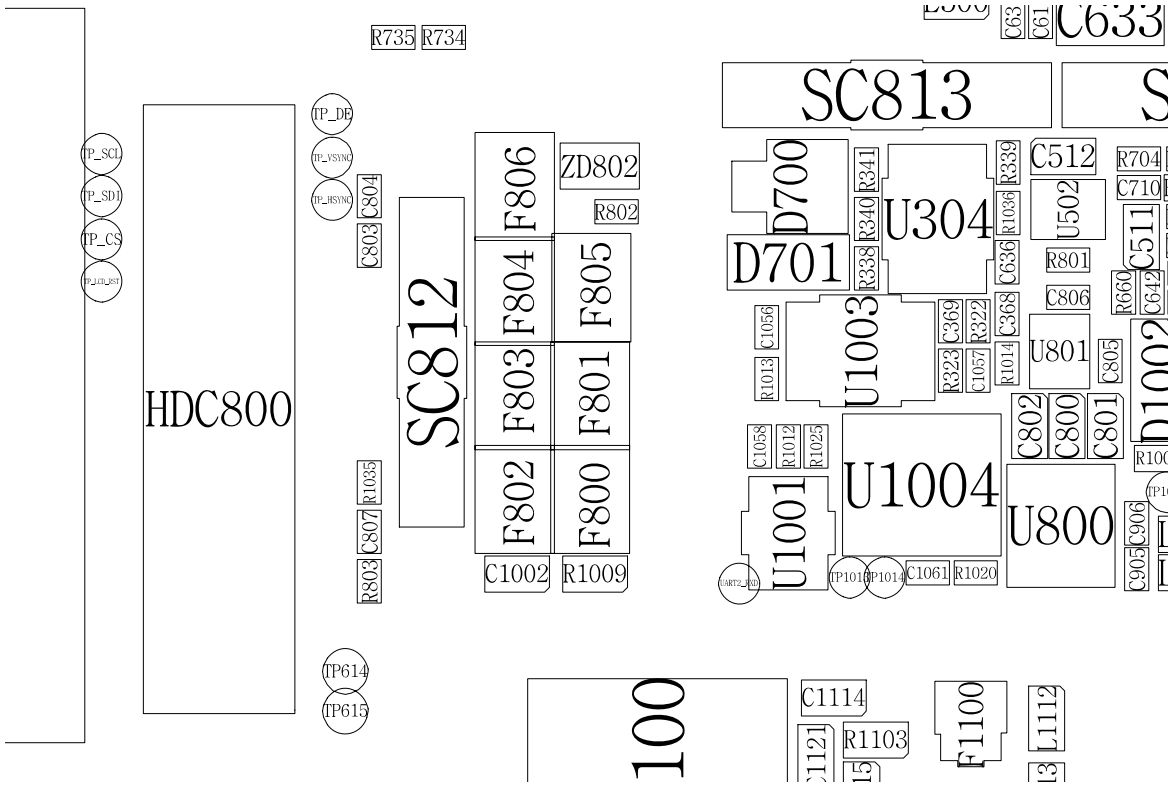

SAMSUNG Proprietary-Contents may change without notice
This Document can not be used without Samsung's authorization

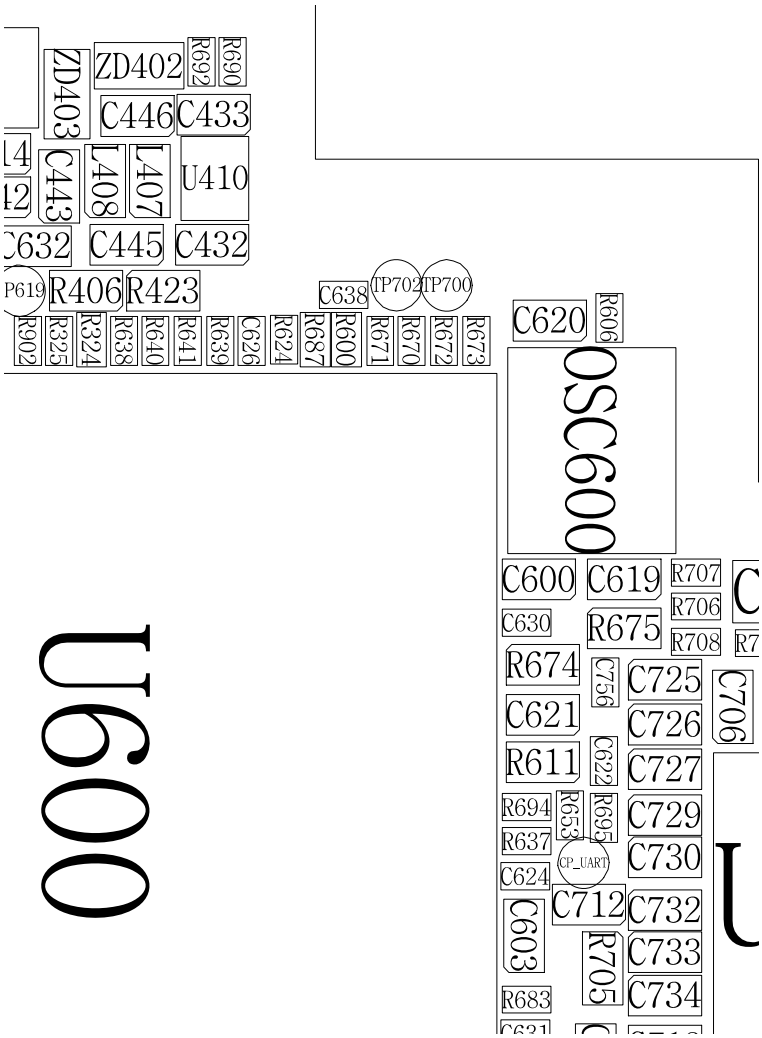

SAMSUNG Proprietary-Contents may change without notice
This Document can not be used without Samsung's authorization

8-3-10.扬声器

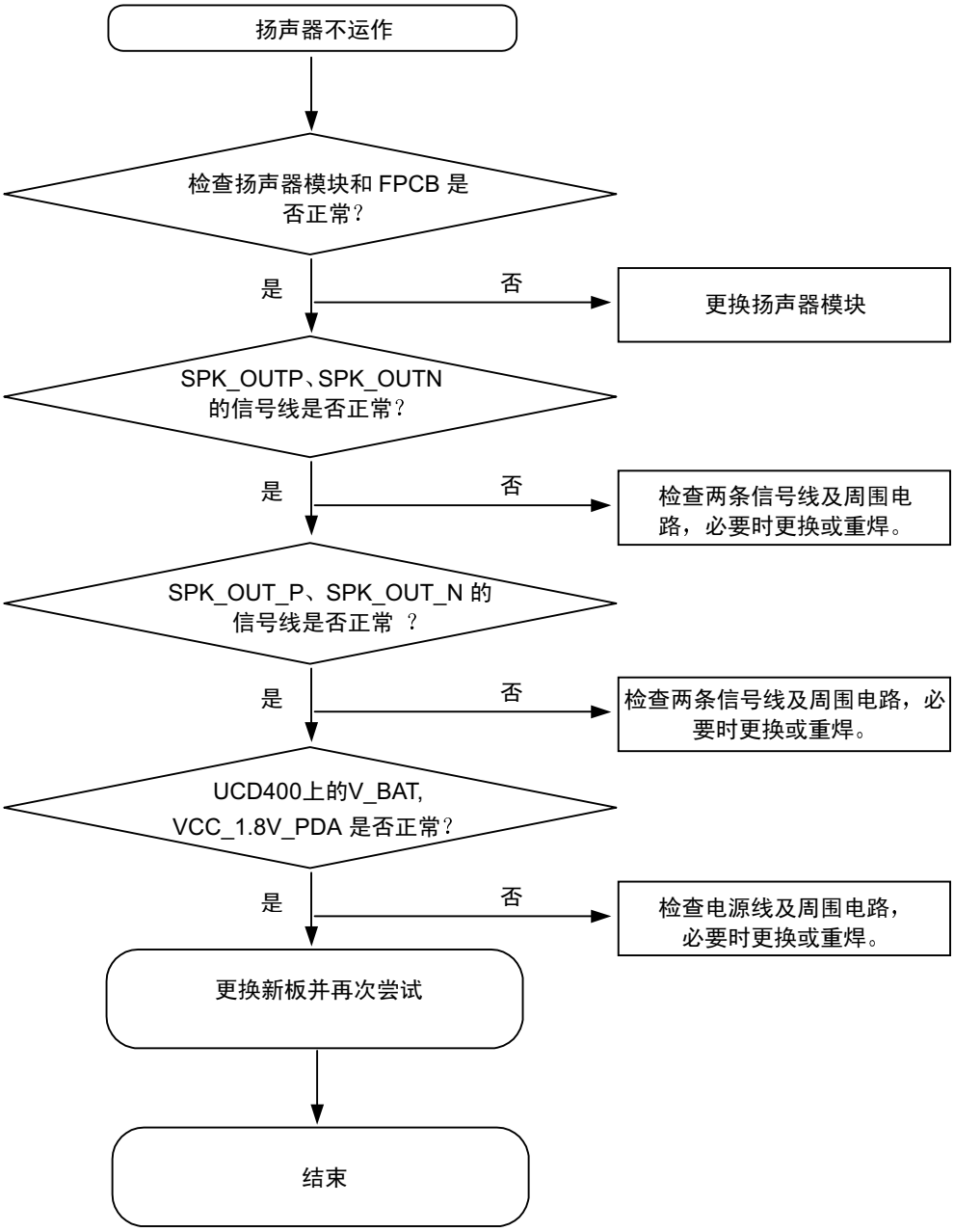

三星所有—内容可能有变动，恕不另行通知。
未经三星允许，不得使用本文件。

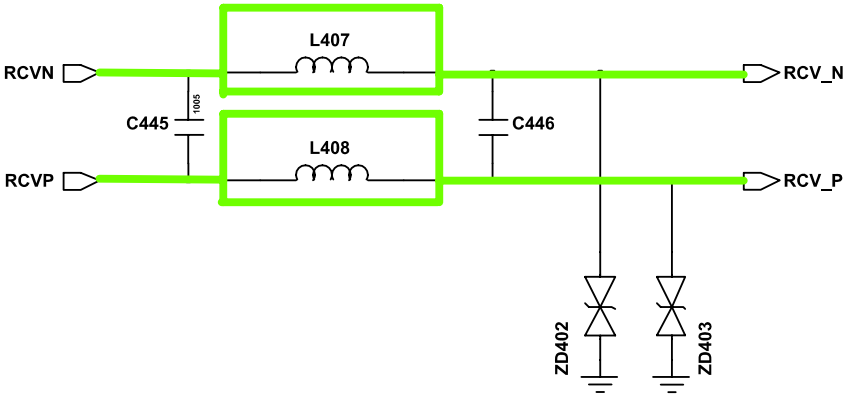

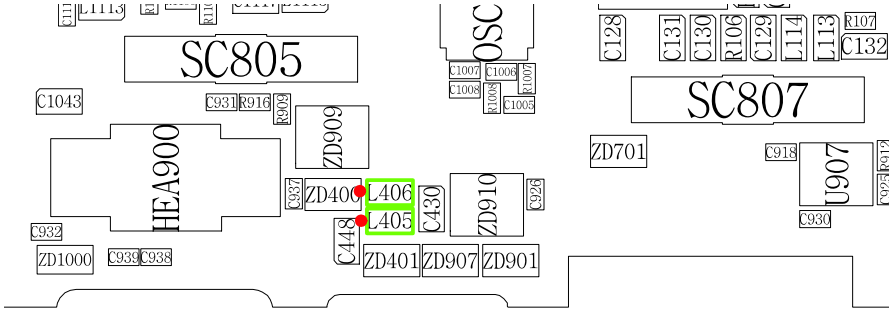

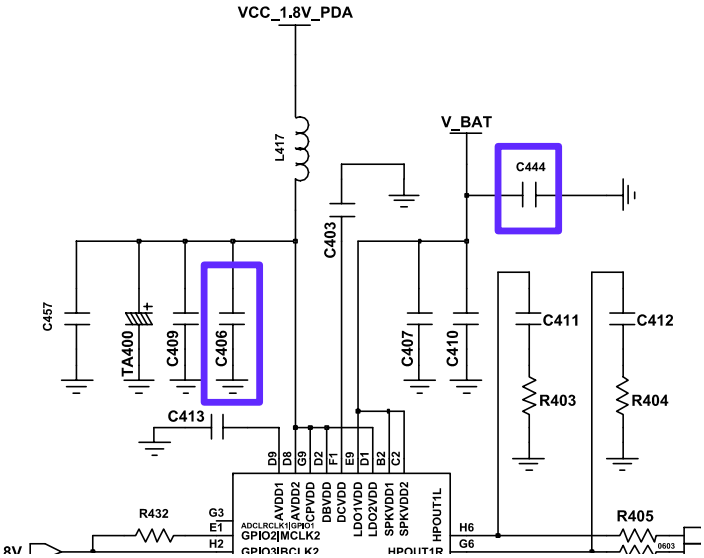

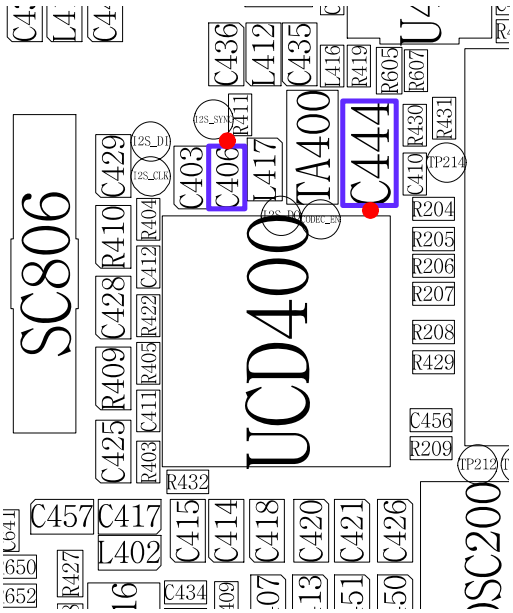

SAMSUNG Proprietary-Contents may change without notice
This Document can not be used without Samsung's authorization

8-3-11.话筒检查

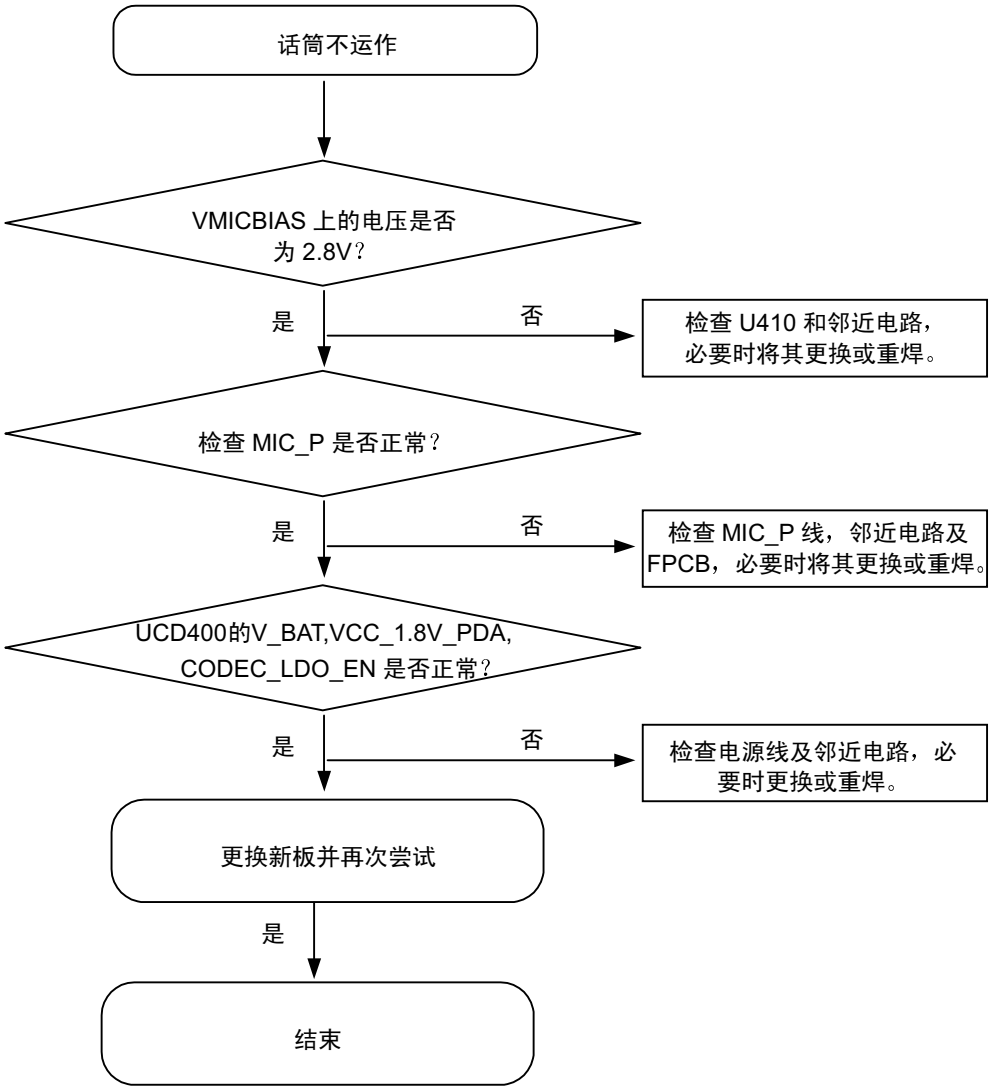

三星所有—内容可能有变动，恕不另行通知。
未经三星允许，不得使用本文件。

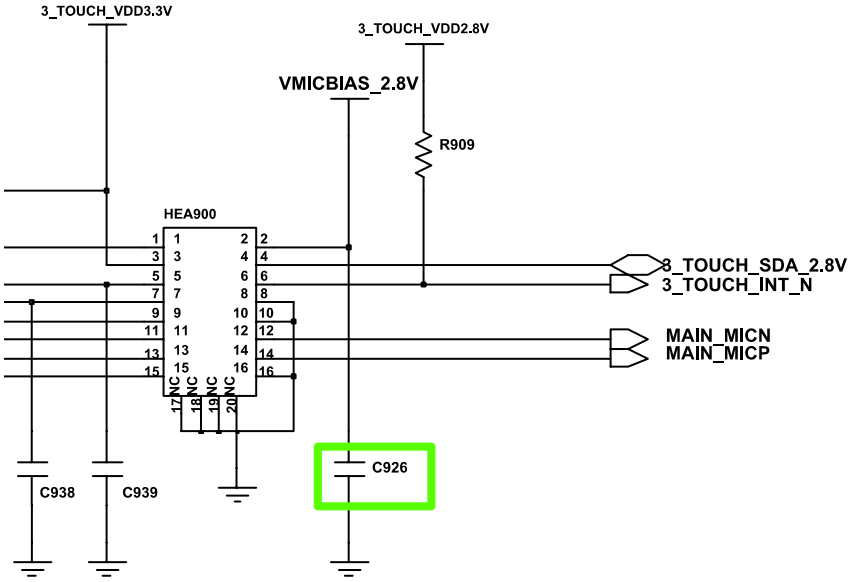

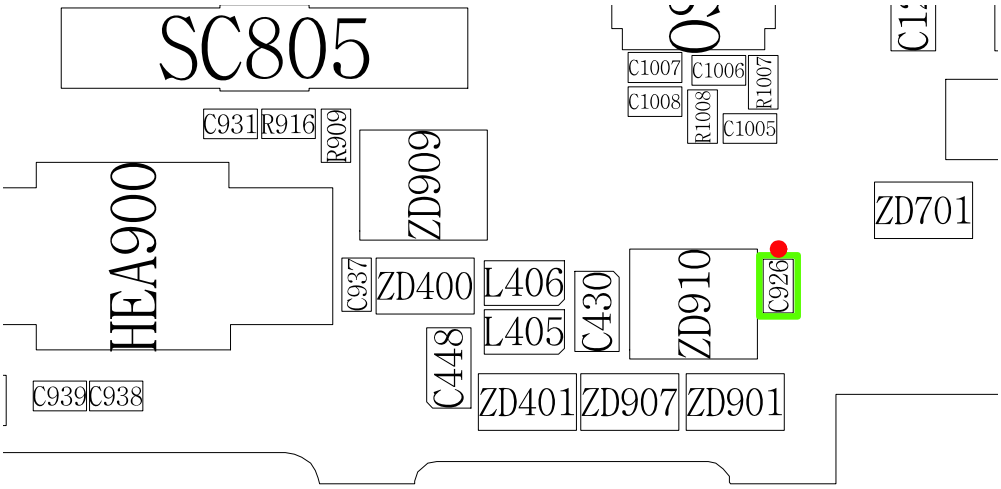

SAMSUNG Proprietary-Contents may change without notice
This Document can not be used without Samsung's authorization

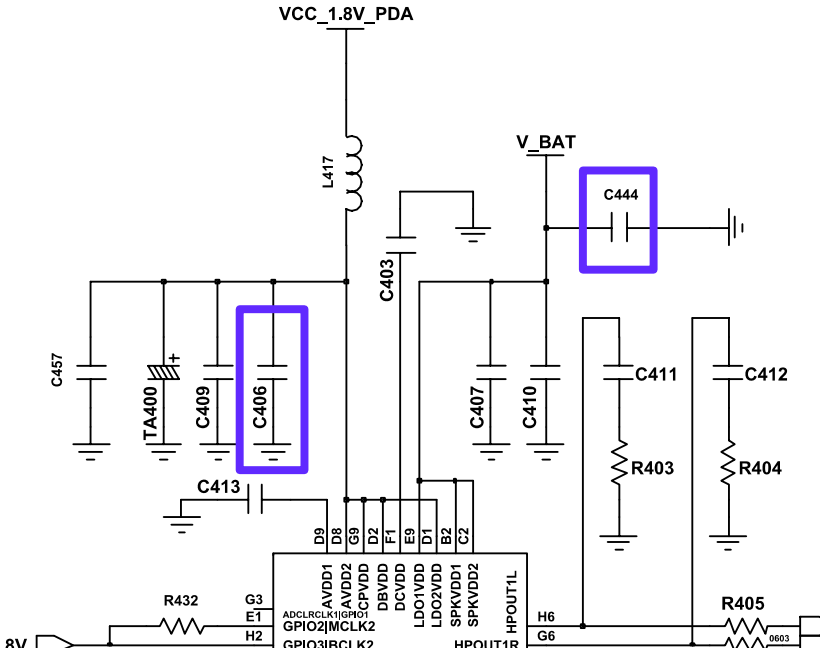

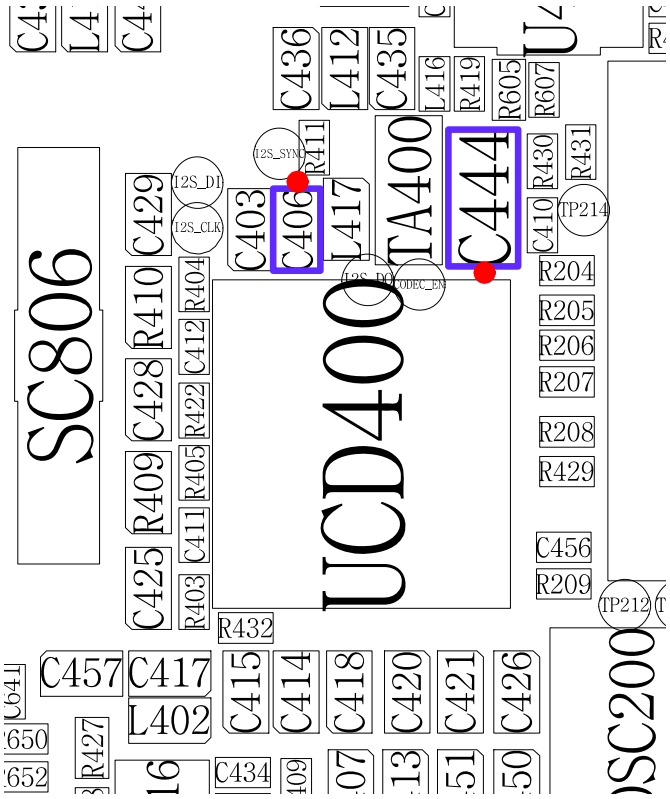

SAMSUNG Proprietary-Contents may change without notice
This Document can not be used without Samsung's authorization

8-3-12.触摸键输入检查

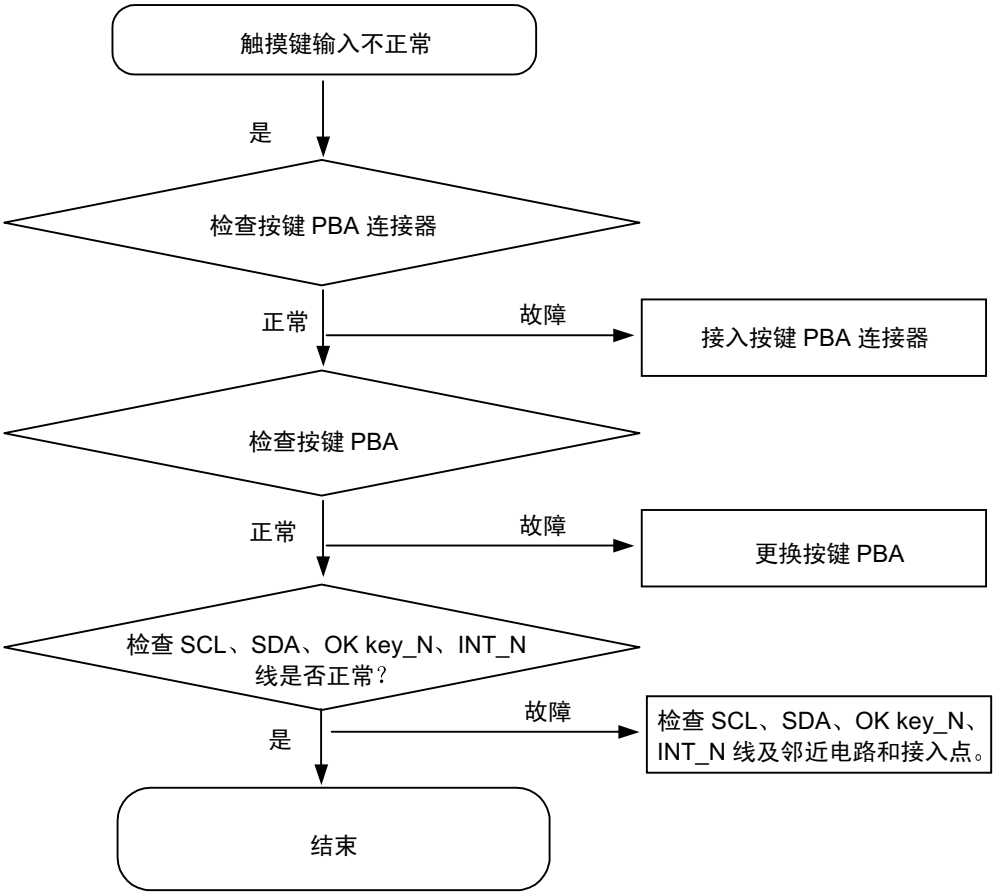

三星所有—内容可能有变动，恕不另行通知。
未经三星允许，不得使用本文件。

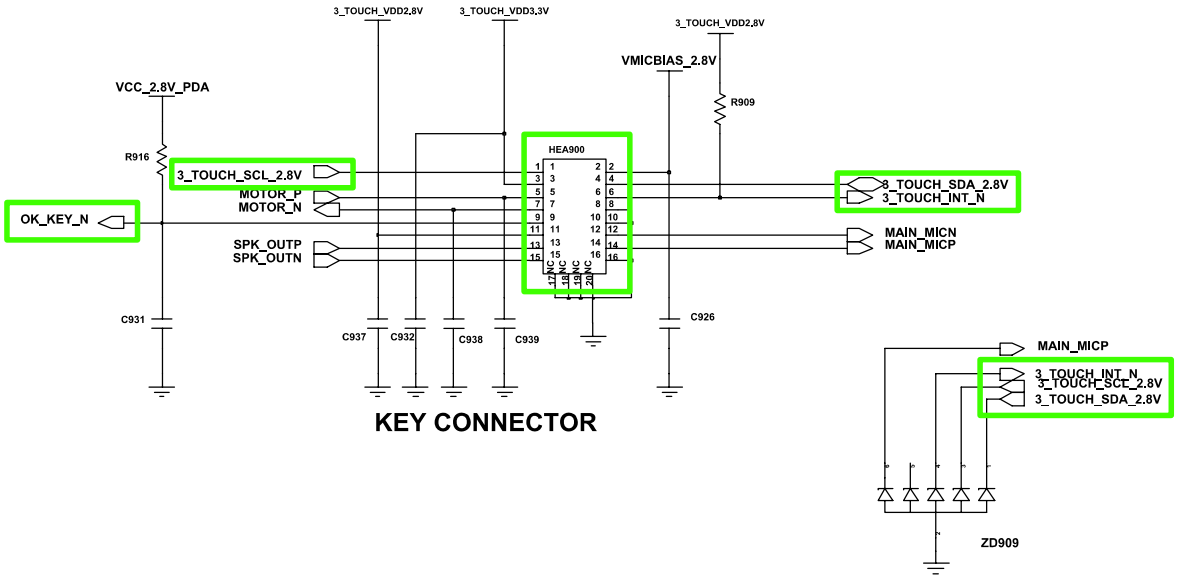

KEY CONNECTOR

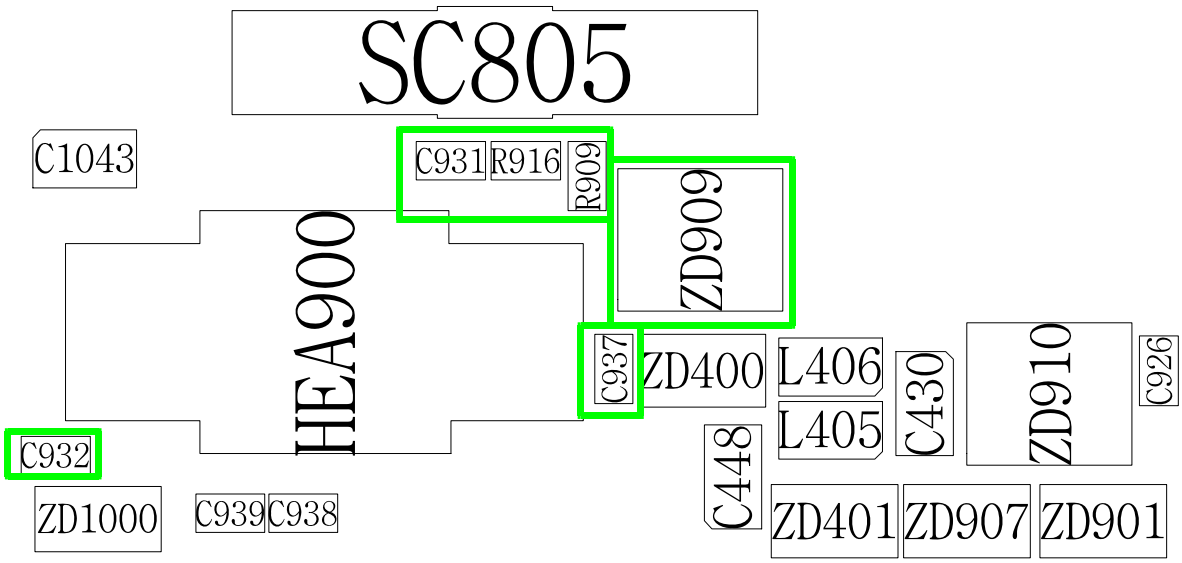

SAMSUNG Proprietary-Contents may change without notice
This Document can not be used without Samsung's authorization

8-3-13.CDMA接收器

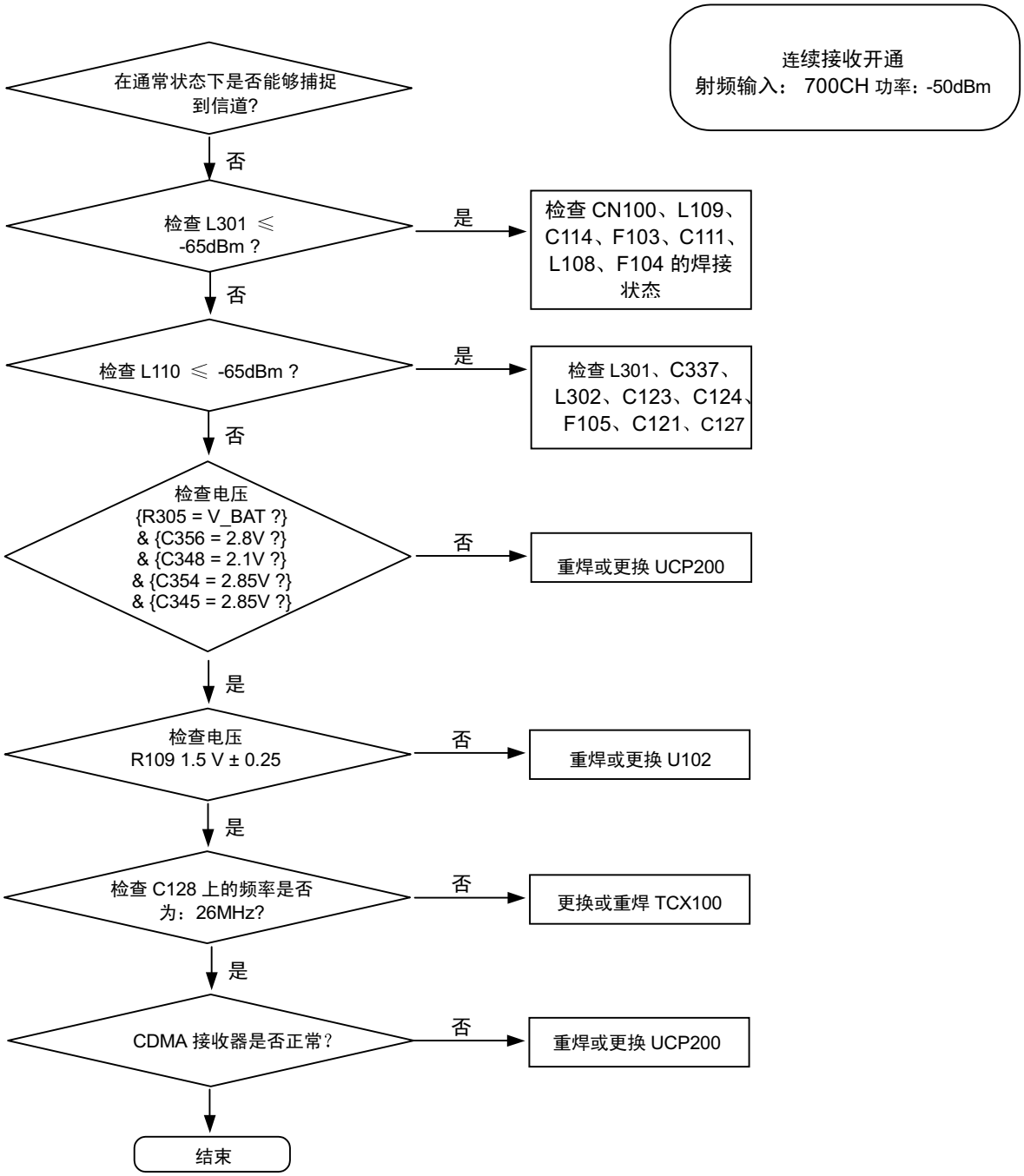

三星所有—内容可能有变动，恕不另行通知。
未经三星允许，不得使用本文件。

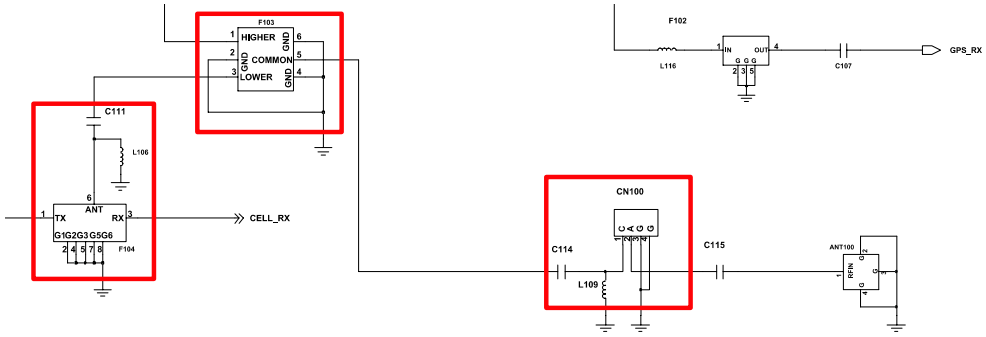

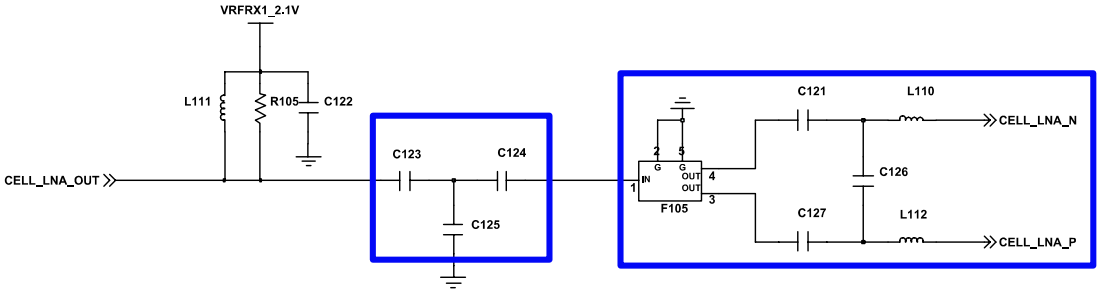

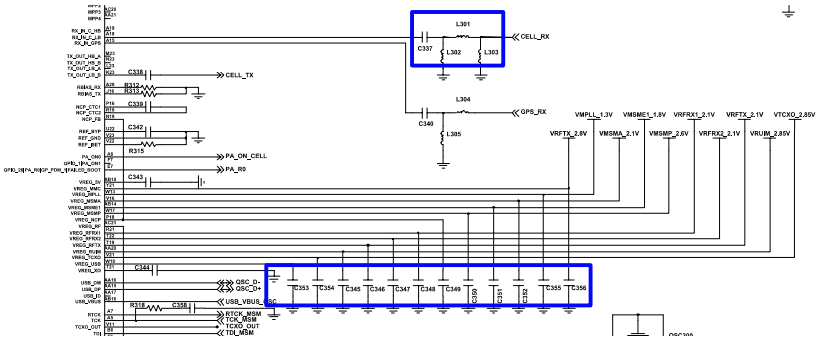

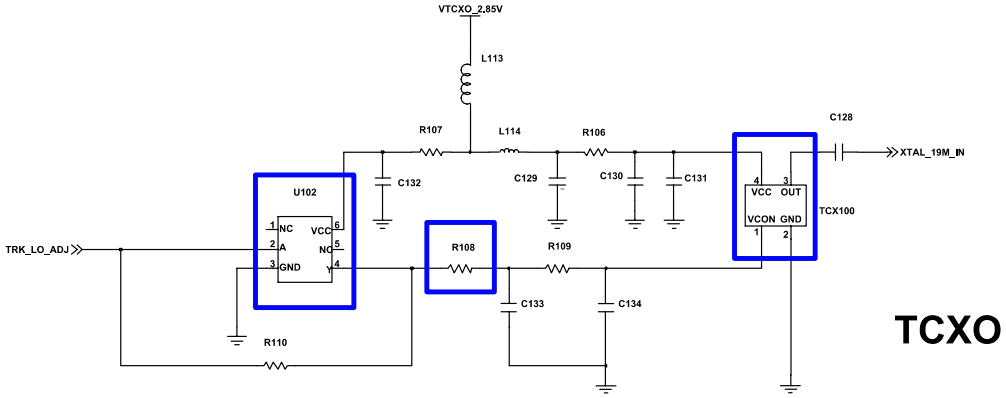

SAMSUNG Proprietary-Contents may change without notice
This Document can not be used without Samsung's authorization

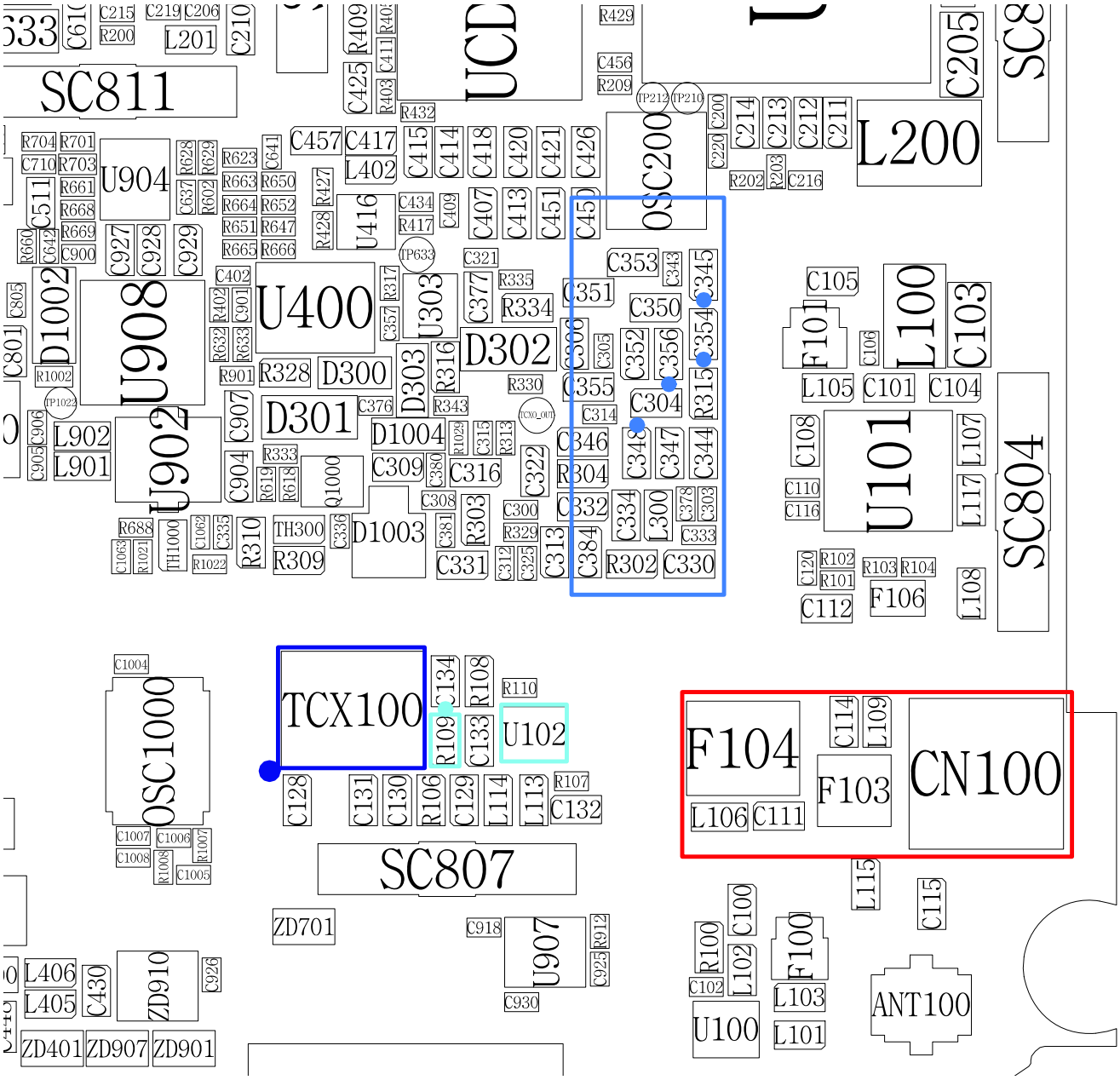

SAMSUNG Proprietary-Contents may change without notice
This Document can not be used without Samsung's authorization

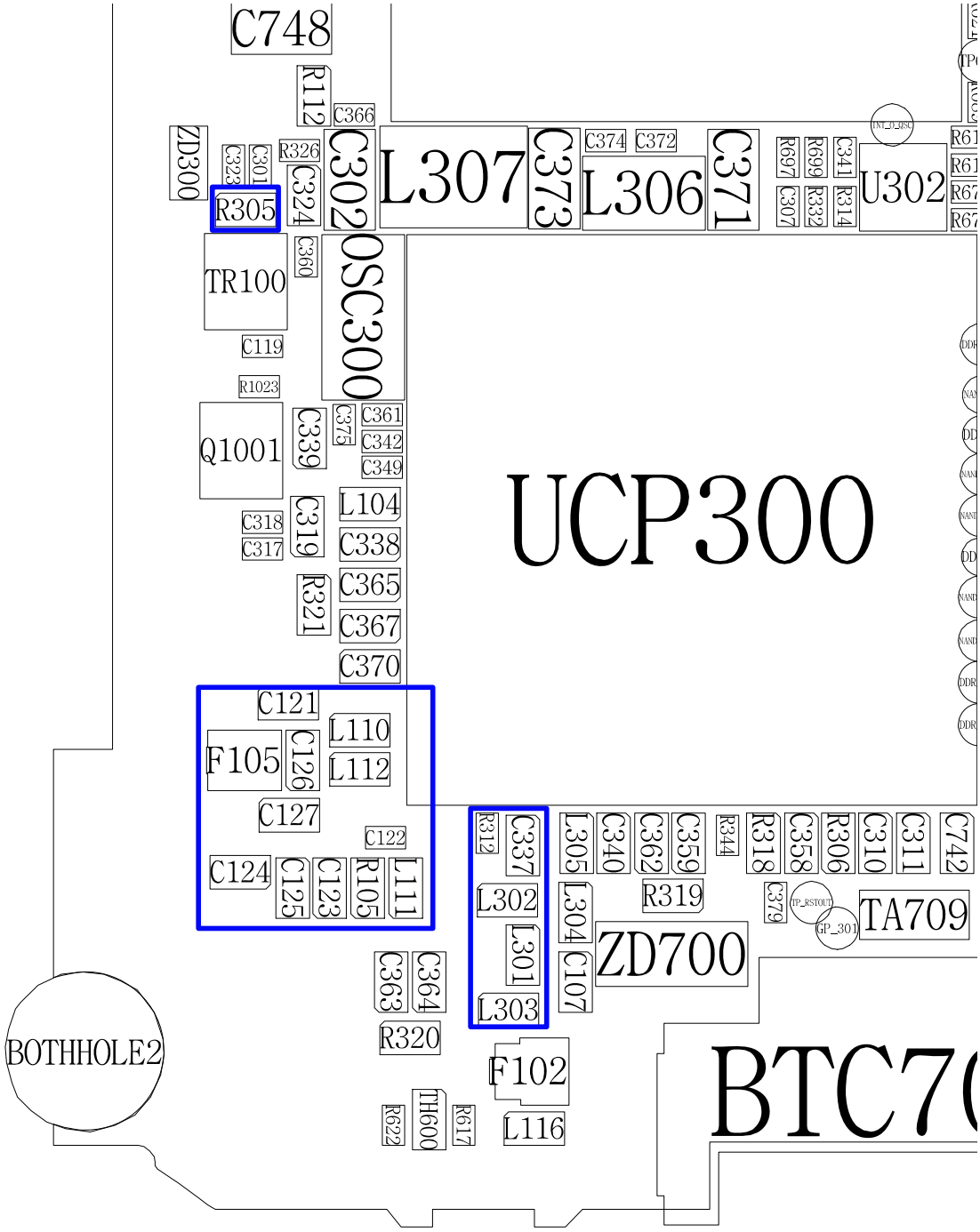

SAMSUNG Proprietary-Contents may change without notice
This Document can not be used without Samsung's authorization

8-3-14.CDMA 发射器

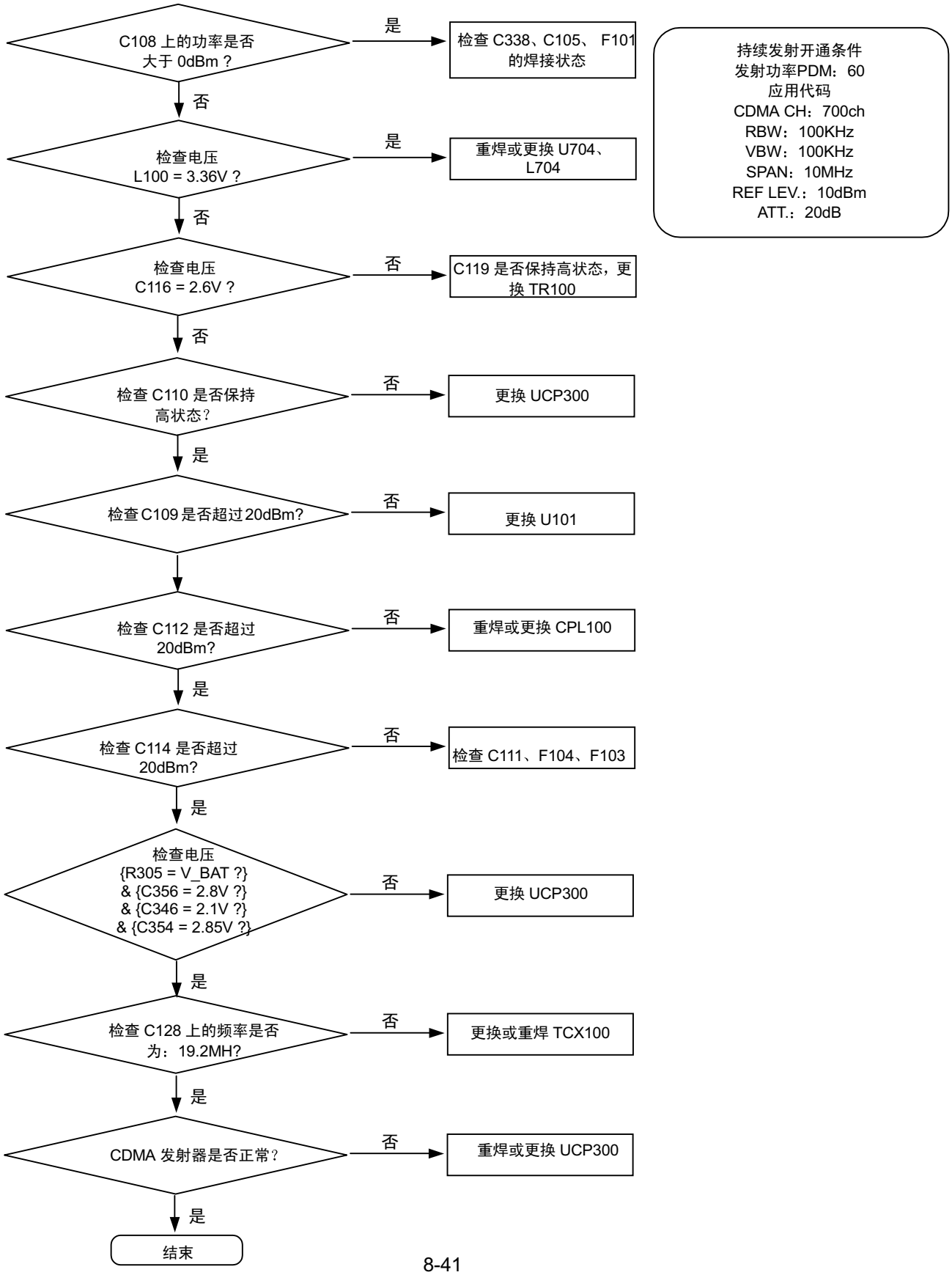

三星所有—内容可能有变动，恕不另行通知。
未经三星允许，不得使用本文件。

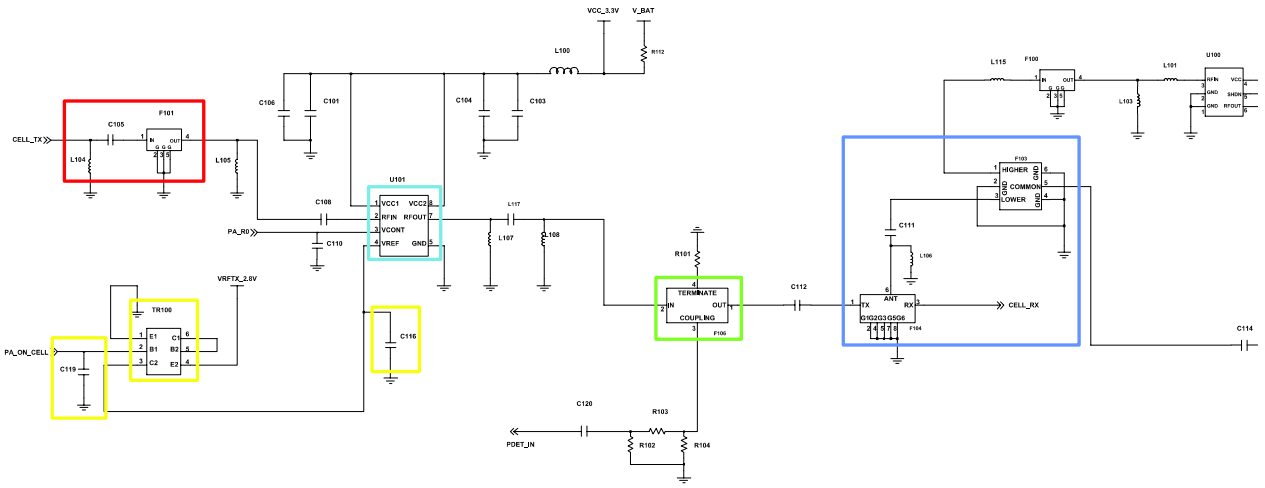

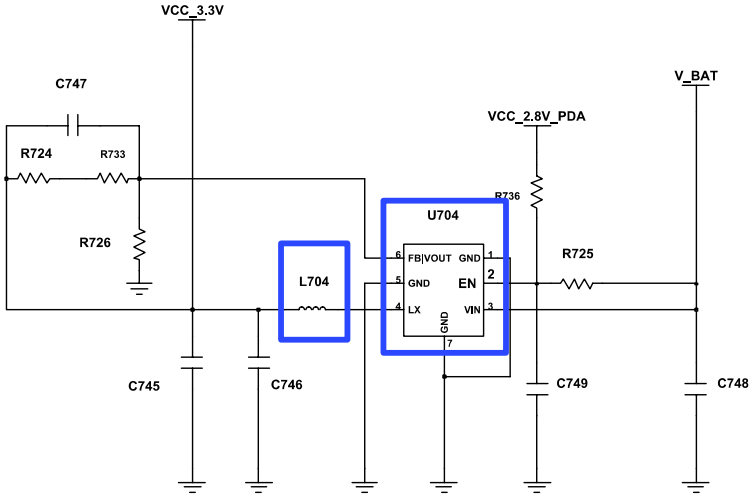

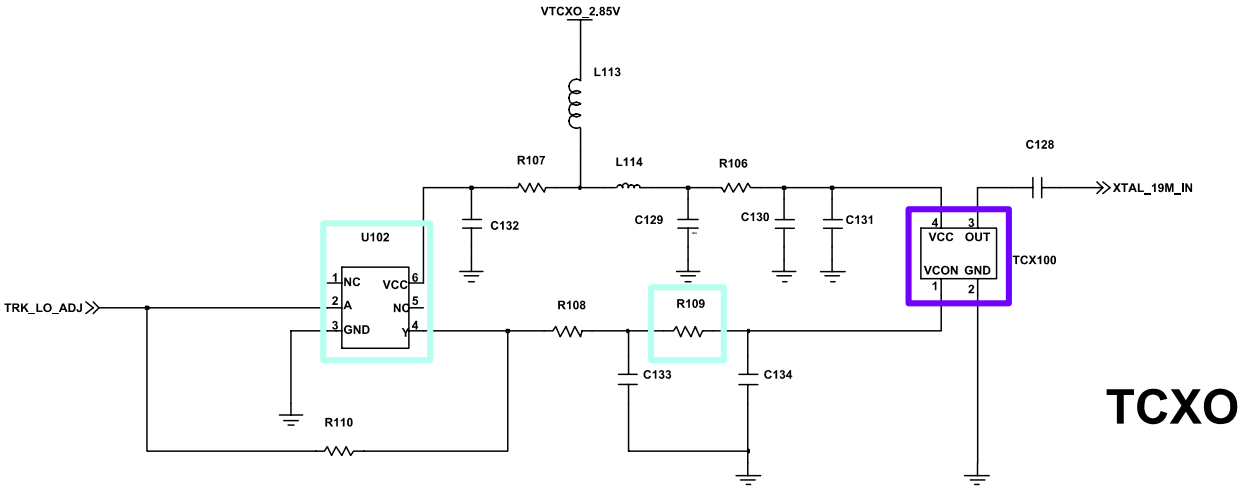

SAMSUNG Proprietary-Contents may change without notice
This Document can not be used without Samsung's authorization

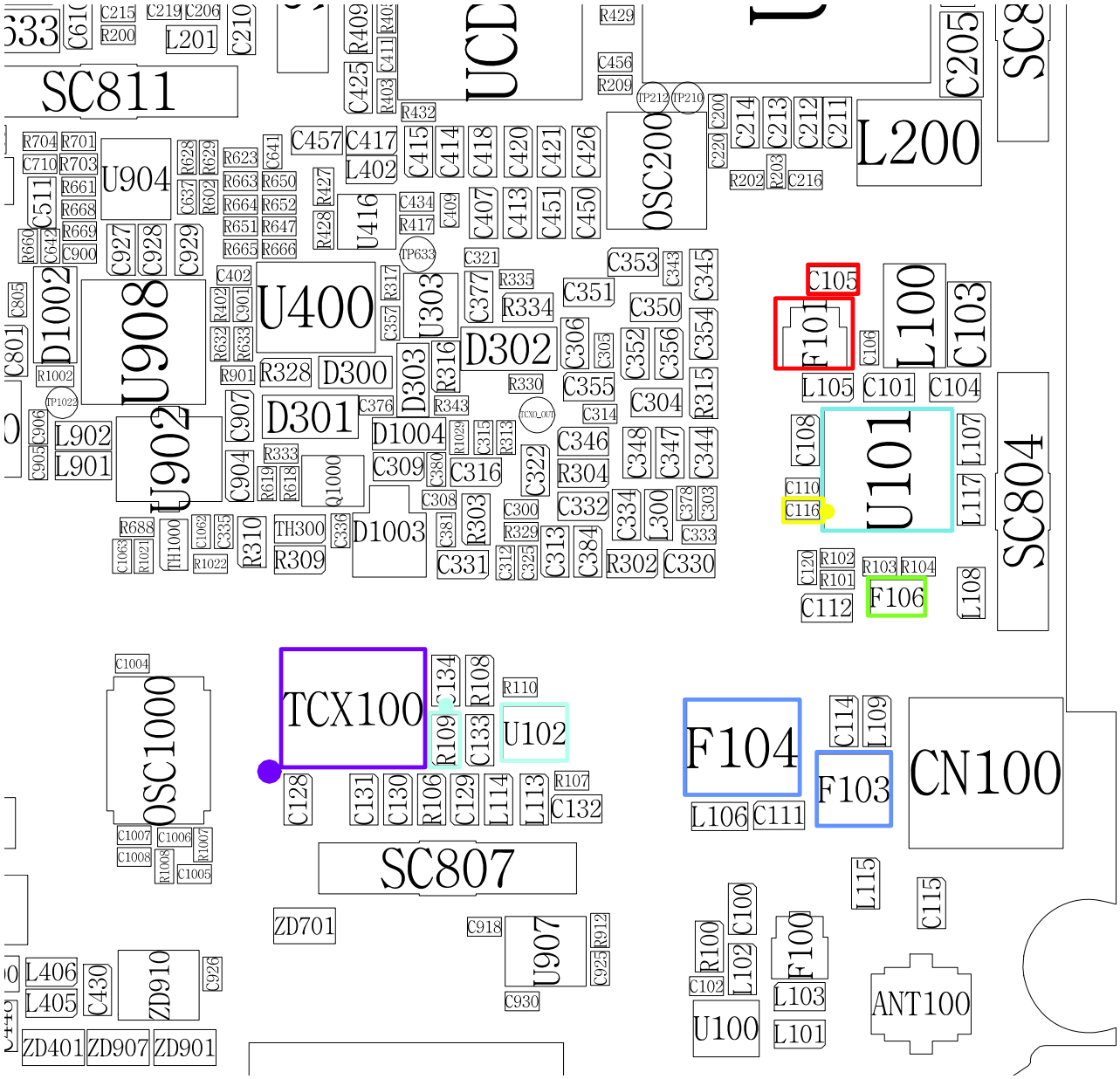

SAMSUNG Proprietary-Contents may change without notice
This Document can not be used without Samsung's authorization

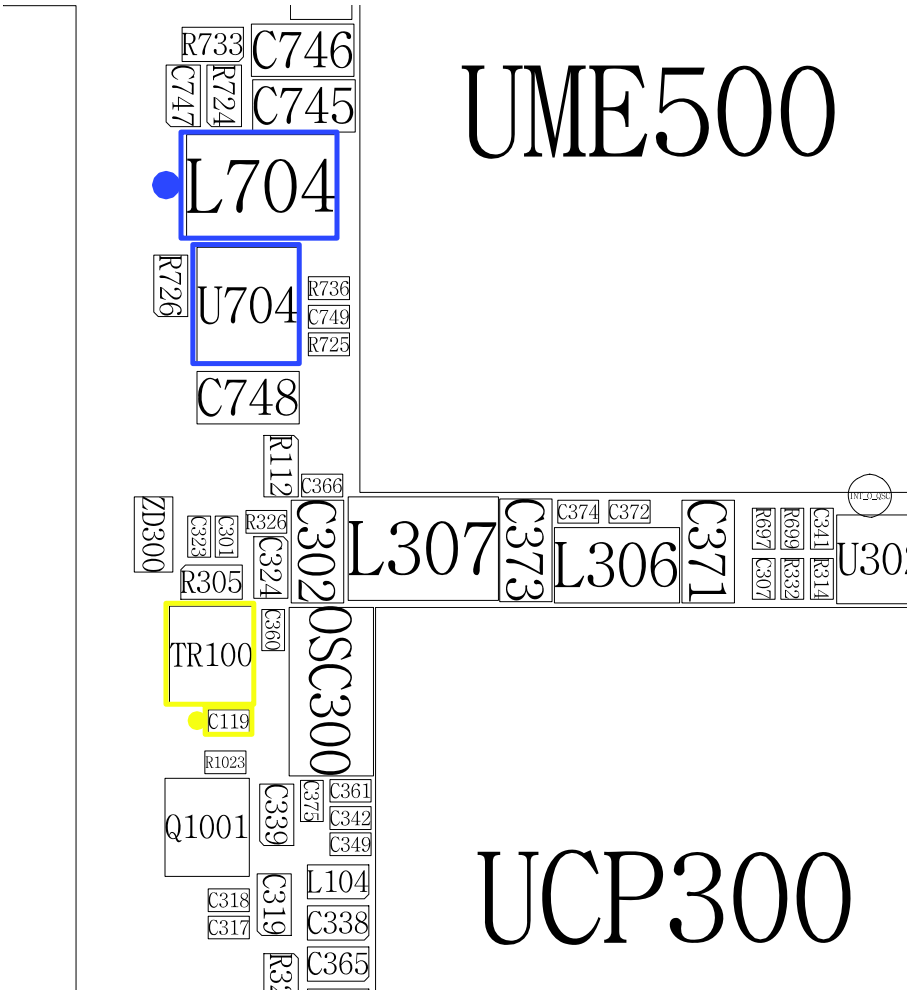

SAMSUNG Proprietary-Contents may change without notice
This Document can not be used without Samsung's authorization

8-3-15.BT/WIFI

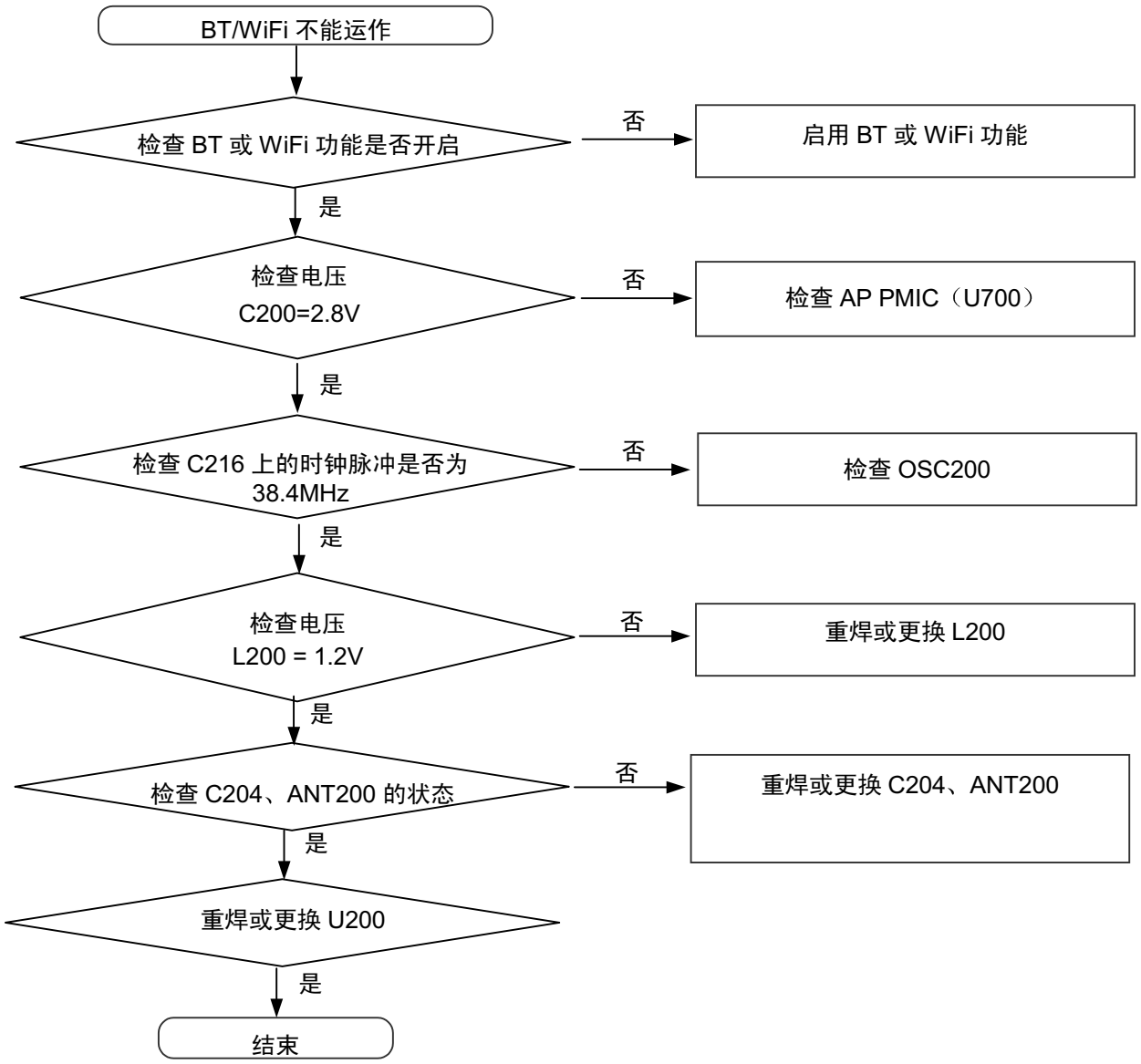

三星所有—内容可能有变动，恕不另行通知。
未经三星允许，不得使用本文件。

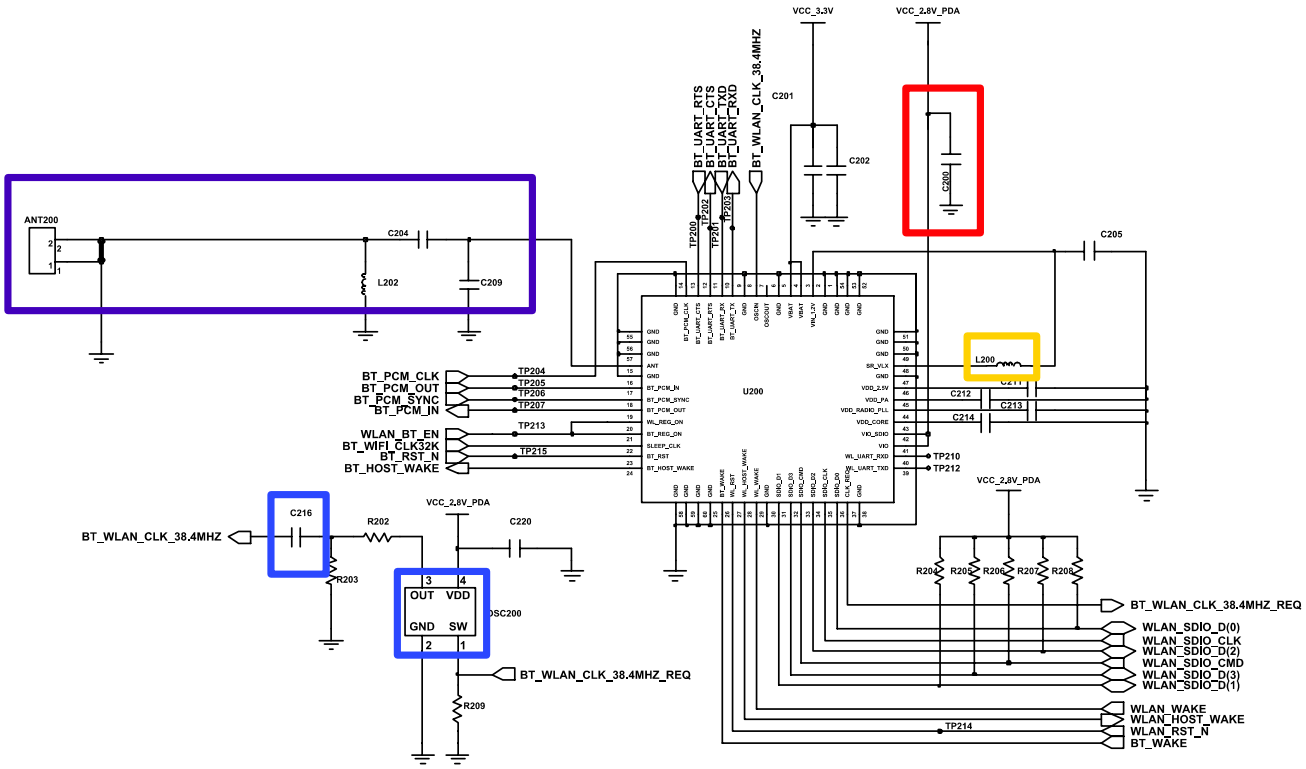

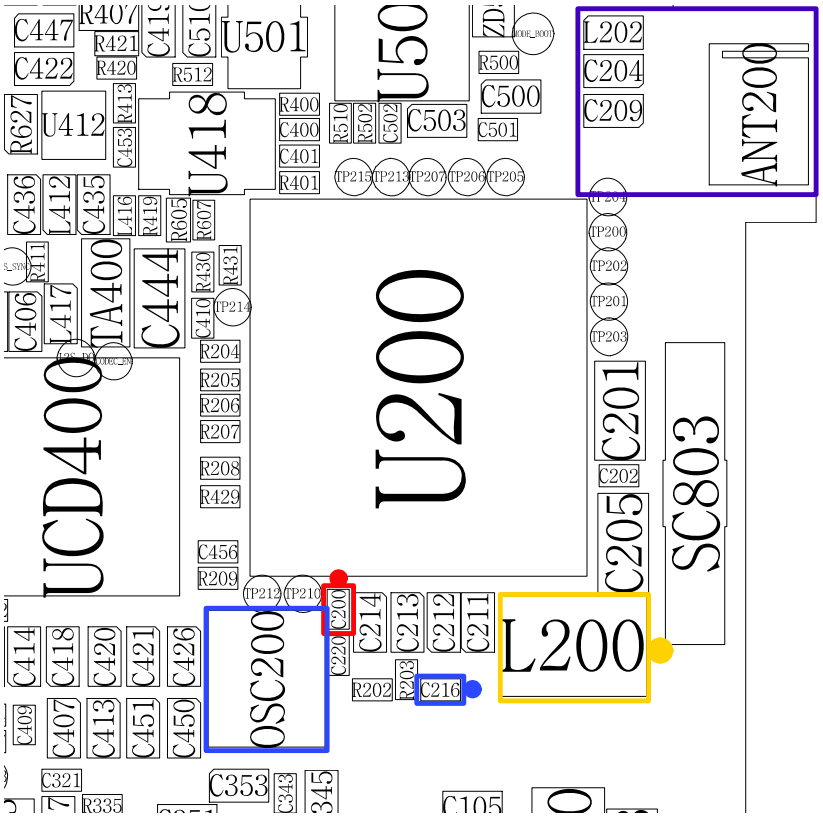

SAMSUNG Proprietary-Contents may change without notice
This Document can not be used without Samsung's authorization

8-3-16.GSM900发射器

**如果检查发射链接，
不仅要检查射频设备，同样需检查电阻器，感应器和电容器。

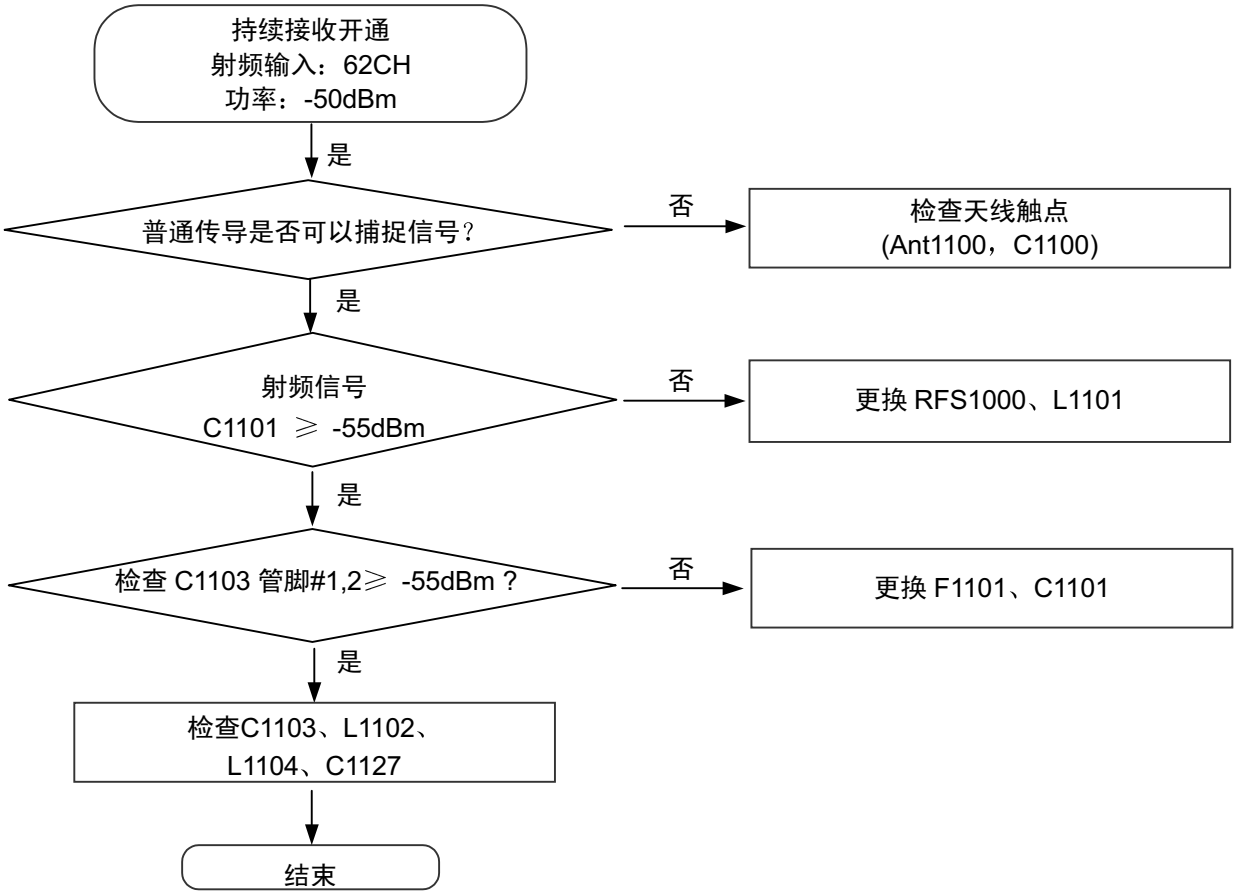

三星所有—内容可能有变动，恕不另行通知。
未经三星允许，不得使用本文件。

8-3-17.DCS1800 接收器

**如果检查接收链接，

不仅要检查射频设备，同样需检查电阻器，感应器和电容器。

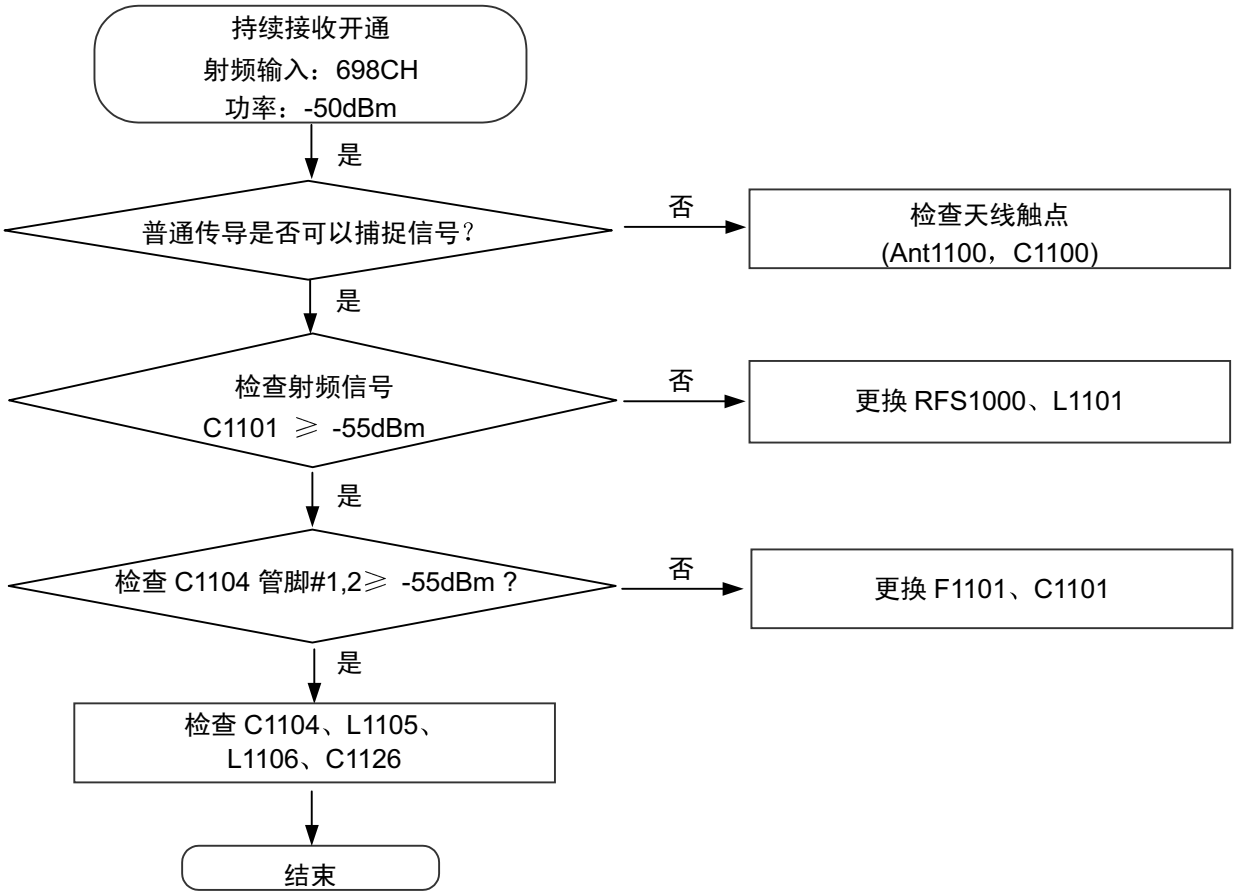

三星所有—内容可能有变动，恕不另行通知。
未经三星允许，不得使用本文件。

8-3-18.PCS1900 接收器

**如果检查接收链接，

不仅要检查射频设备，同样需检查电阻器，感应器和电容器。

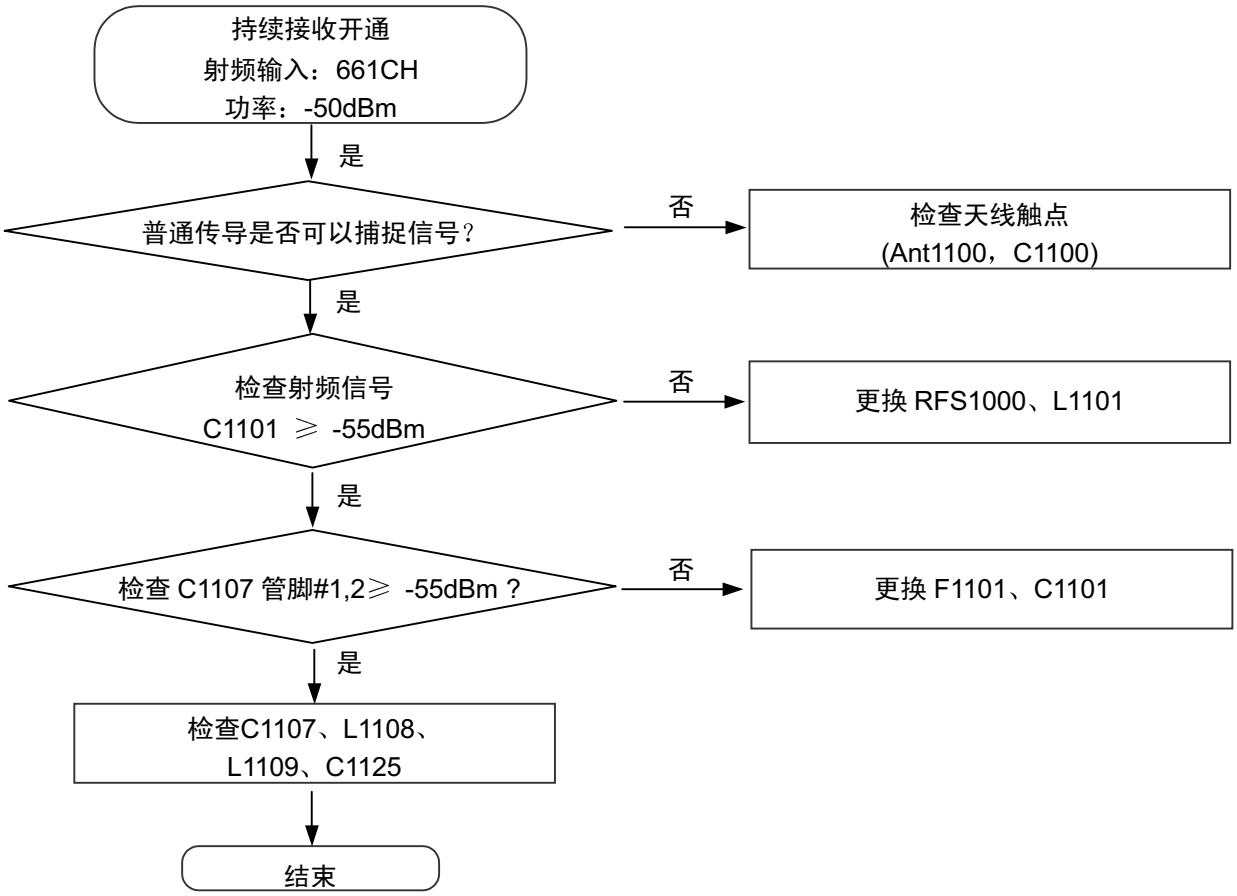

三星所有—内容可能有变动，恕不另行通知。
未经三星允许，不得使用本文件。

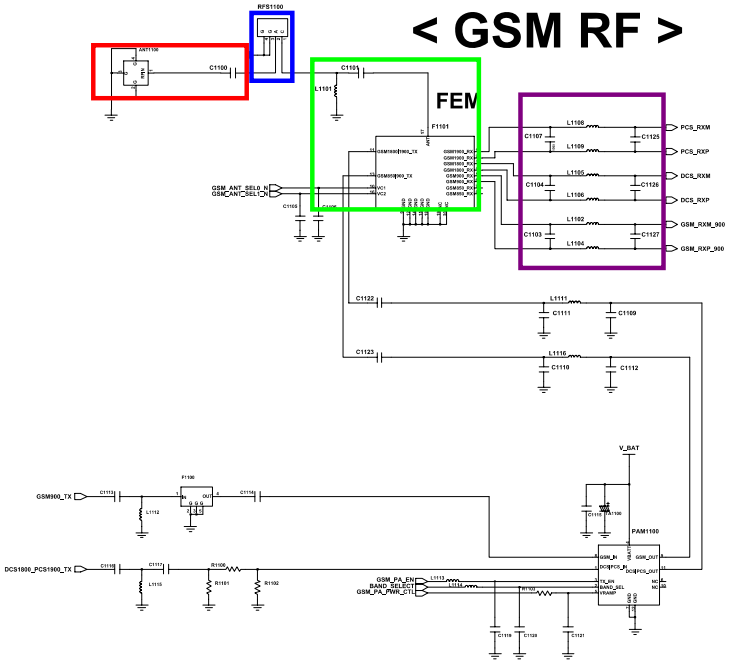

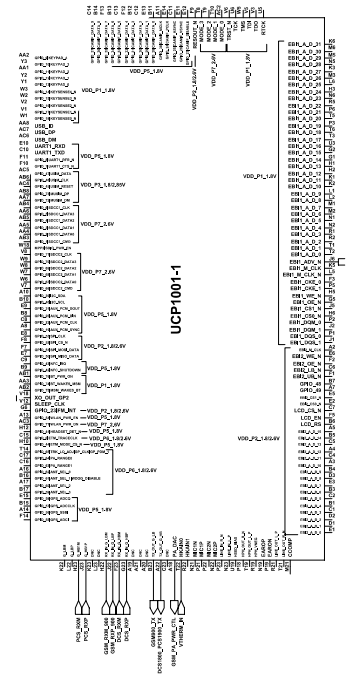

2G PAM

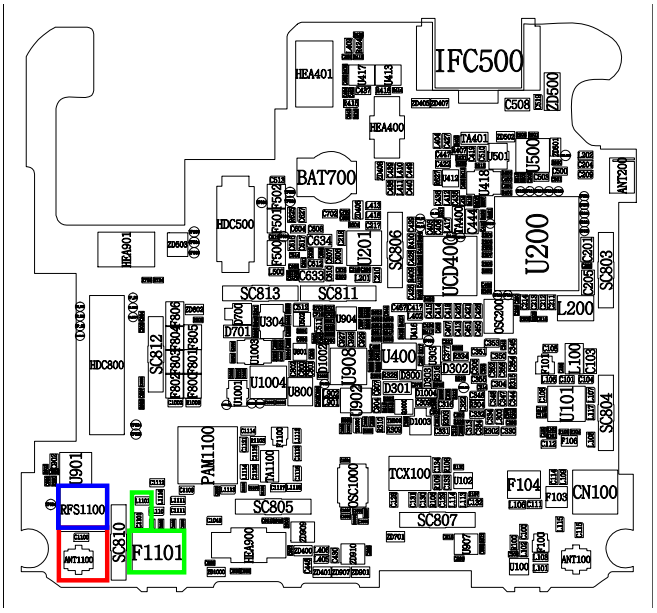

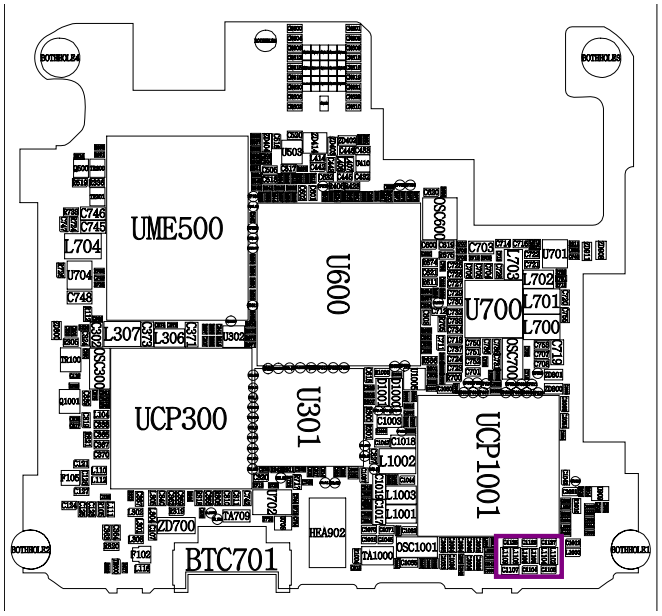

SAMSUNG Proprietary-Contents may change without notice
This Document can not be used without Samsung's authorization

8-3-19.GSM900发射器

**如果检查发射链接，
不仅要检查射频设备，同样需检查电阻器，感应器和电容器。

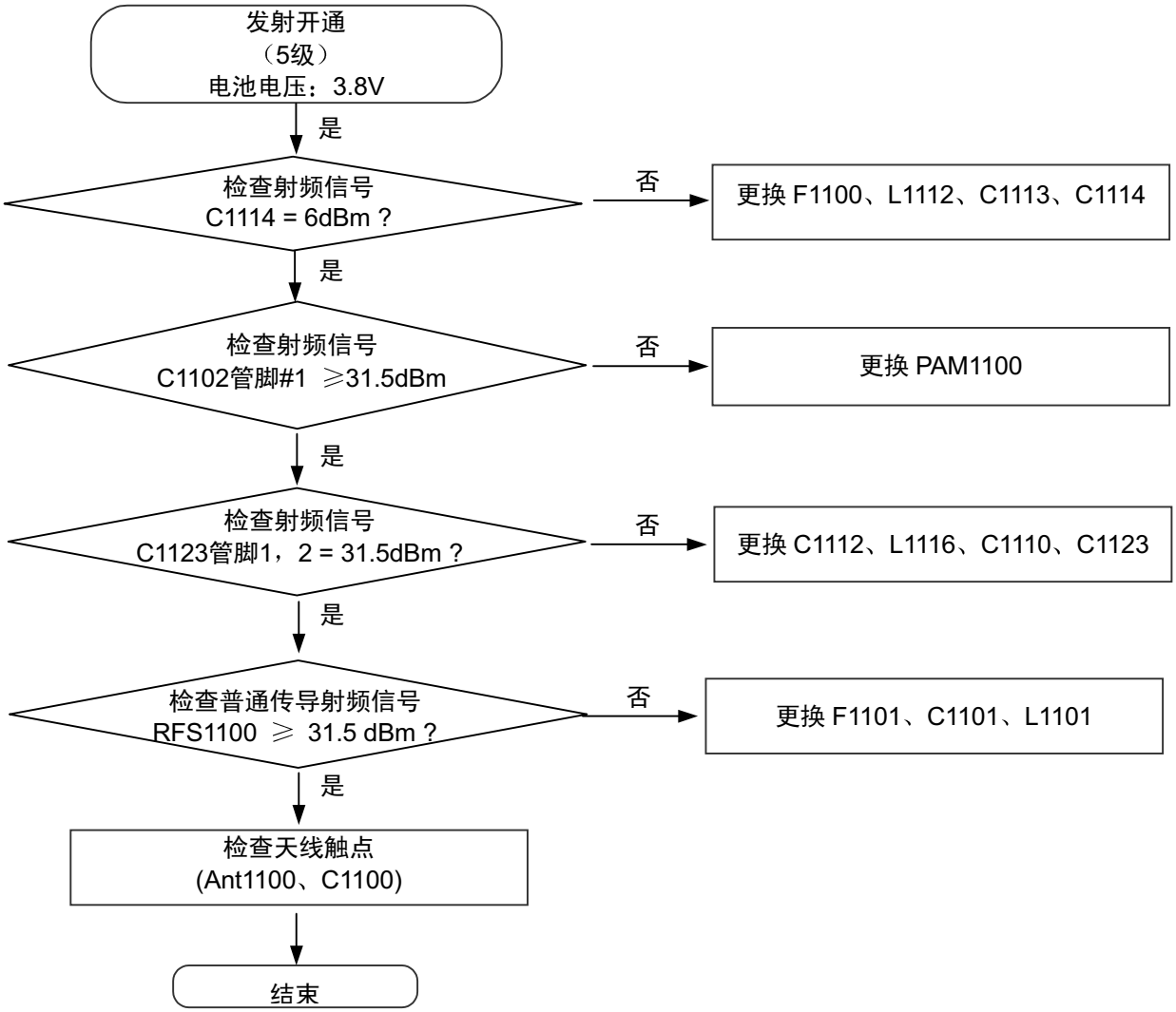

三星所有—内容可能有变动，恕不另行通知。
未经三星允许，不得使用本文件。

8-3-20.DCS1800发射器

**如果检查发射链接，
不仅要检查射频设备，同样需检查电阻器，感应器和电容器。

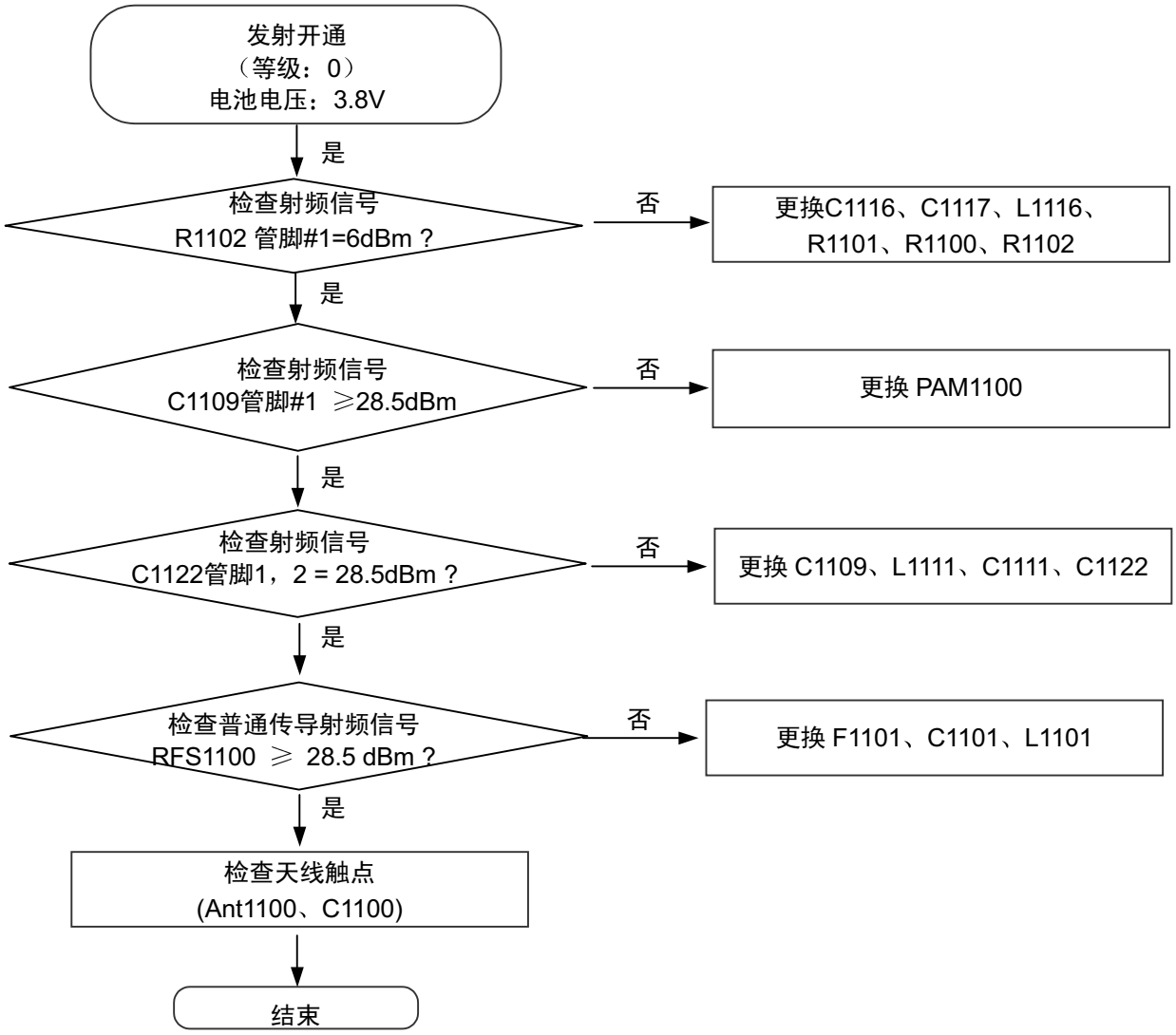

三星所有—内容可能有变动，恕不另行通知。
未经三星允许，不得使用本文件。

8-3-21.PCS1900发射器

**如果检查发射链接，
不仅要检查射频设备，同样需检查电阻器，感应器和电容器。

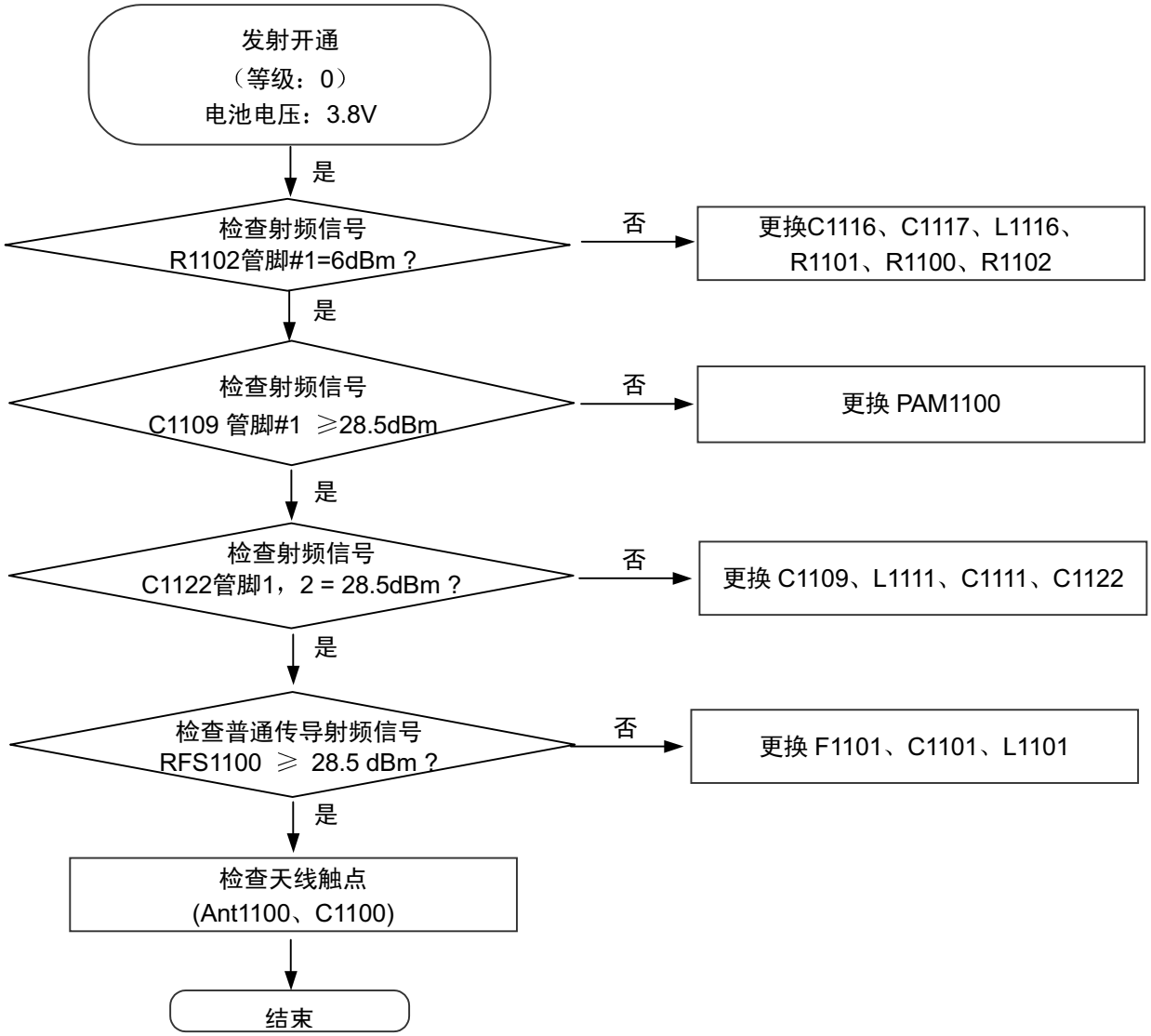

三星所有—内容可能有变动，恕不另行通知。
未经三星允许，不得使用本文件。

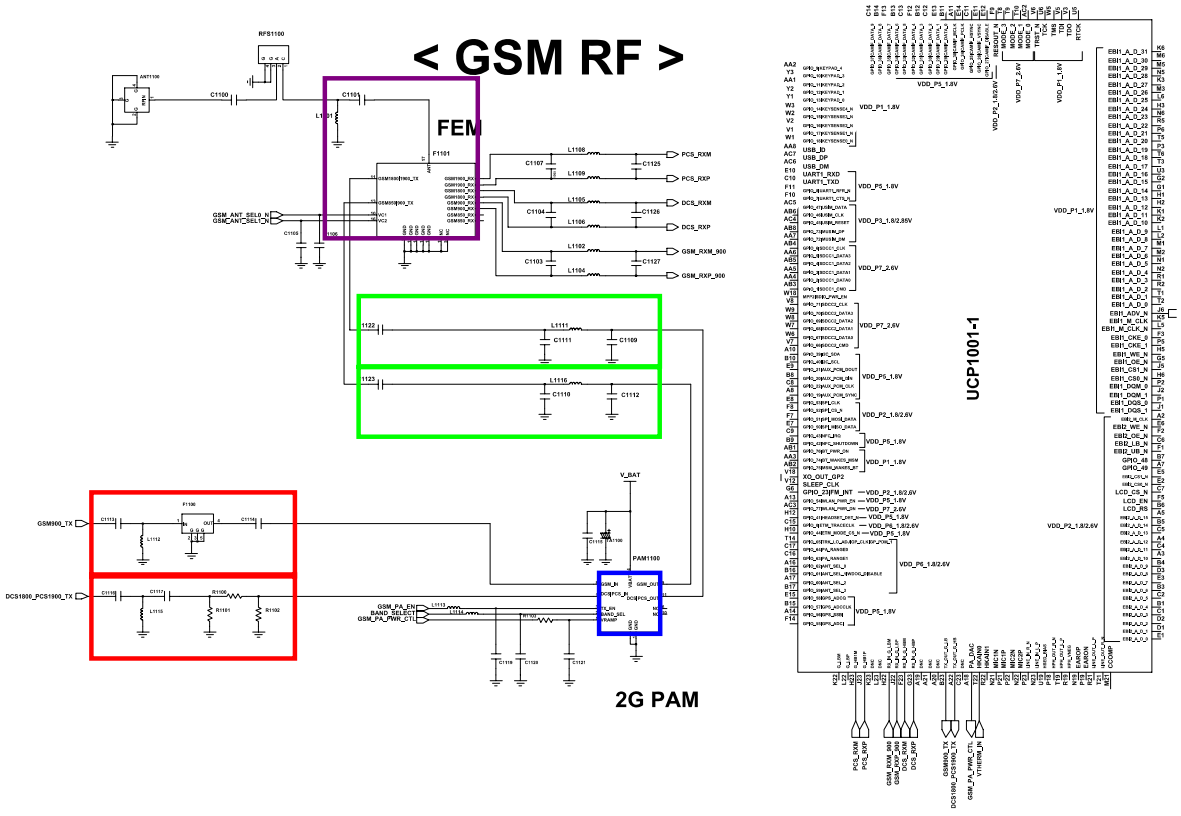

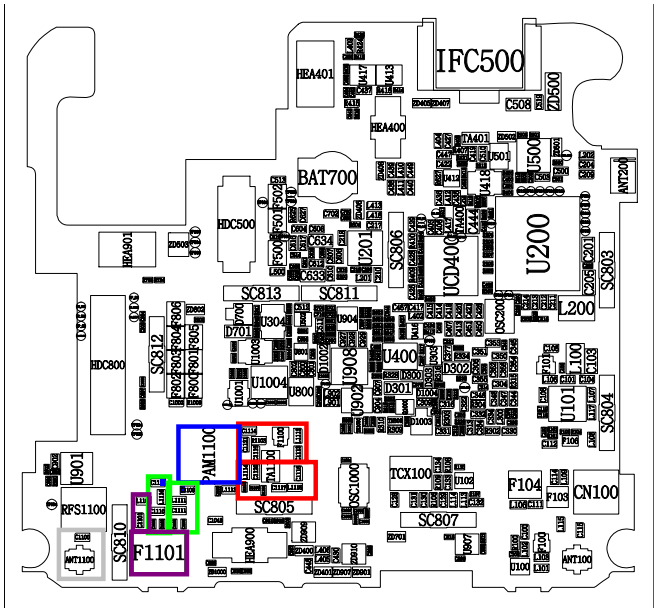

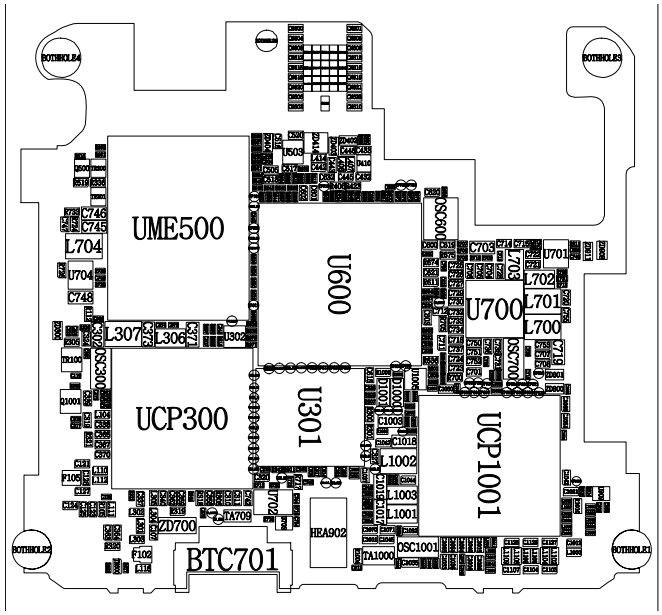

SAMSUNG Proprietary-Contents may change without notice
This Document can not be used without Samsung's authorization

8-4. 维修原理图

-NC 点（顶部视图）

: NC

U600

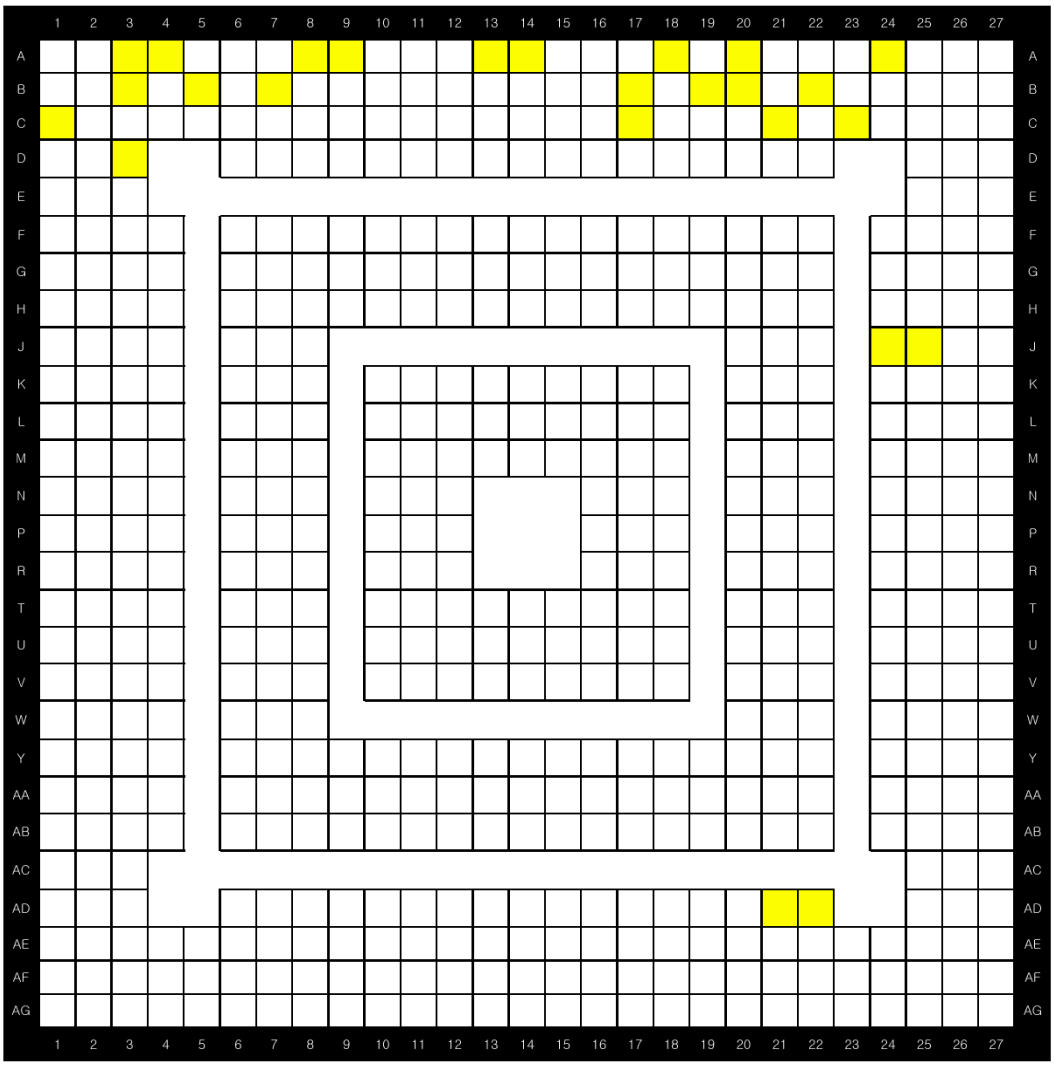

三星所有—内容可能有变动，恕不另行通知。
未经三星允许，不得使用本文件。

UCP300

● : NC

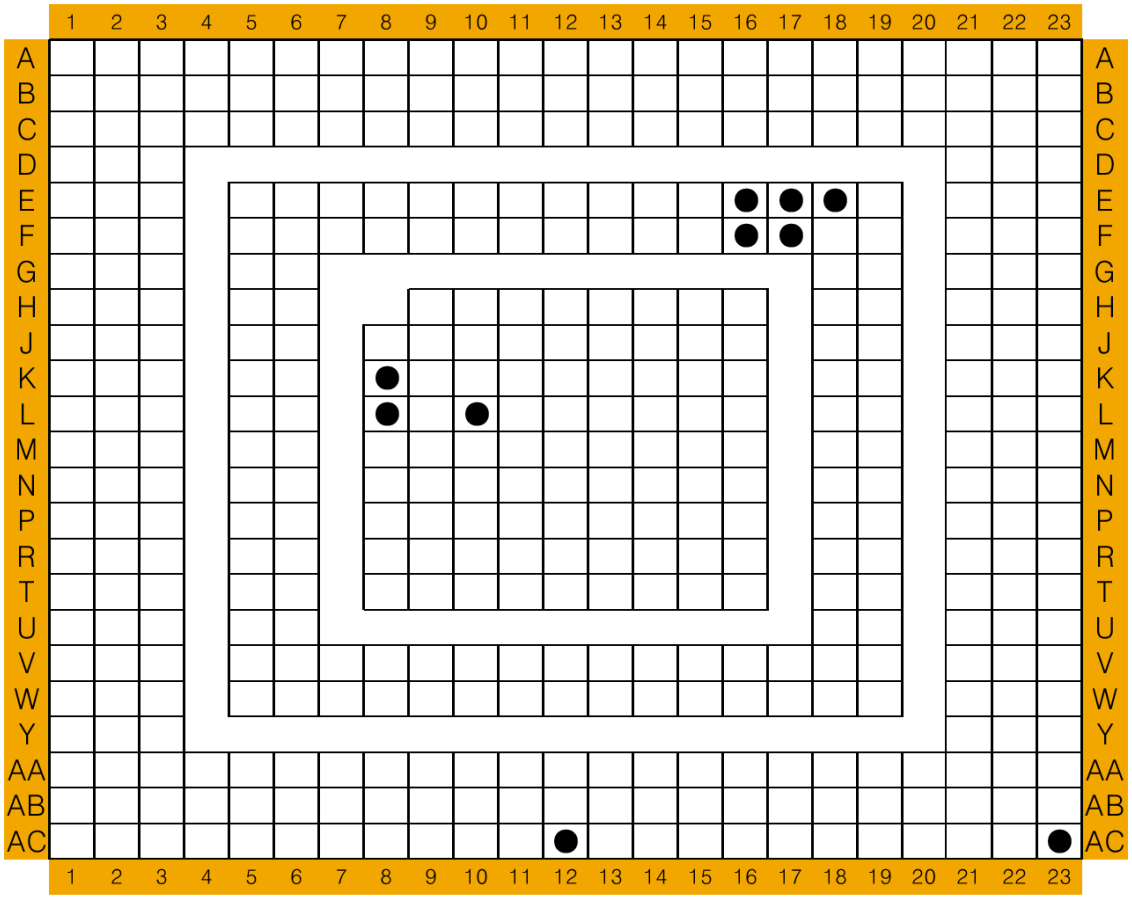

三星所有—内容可能有变动，恕不另行通知。
未经三星允许，不得使用本文件。

UCP1001

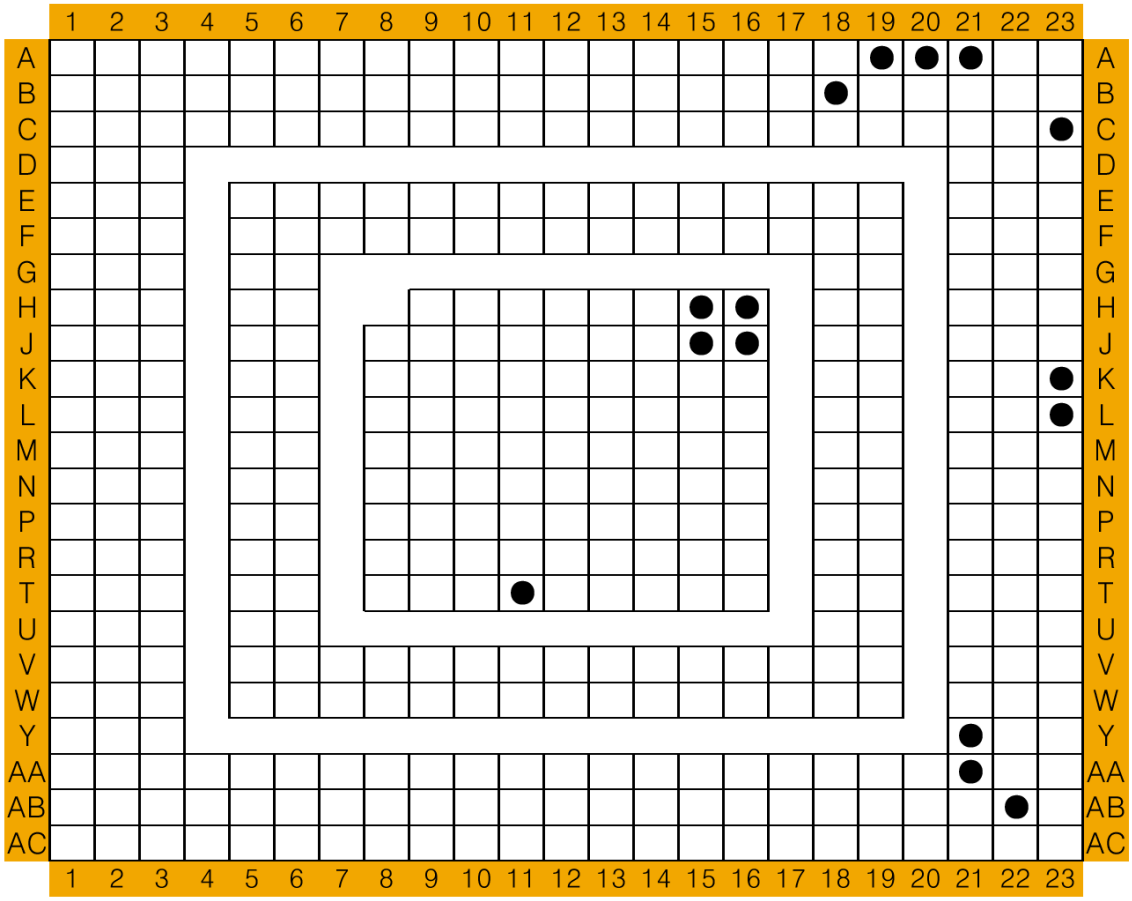

三星所有—内容可能有变动，恕不另行通知。
未经三星允许，不得使用本文件。

UME500

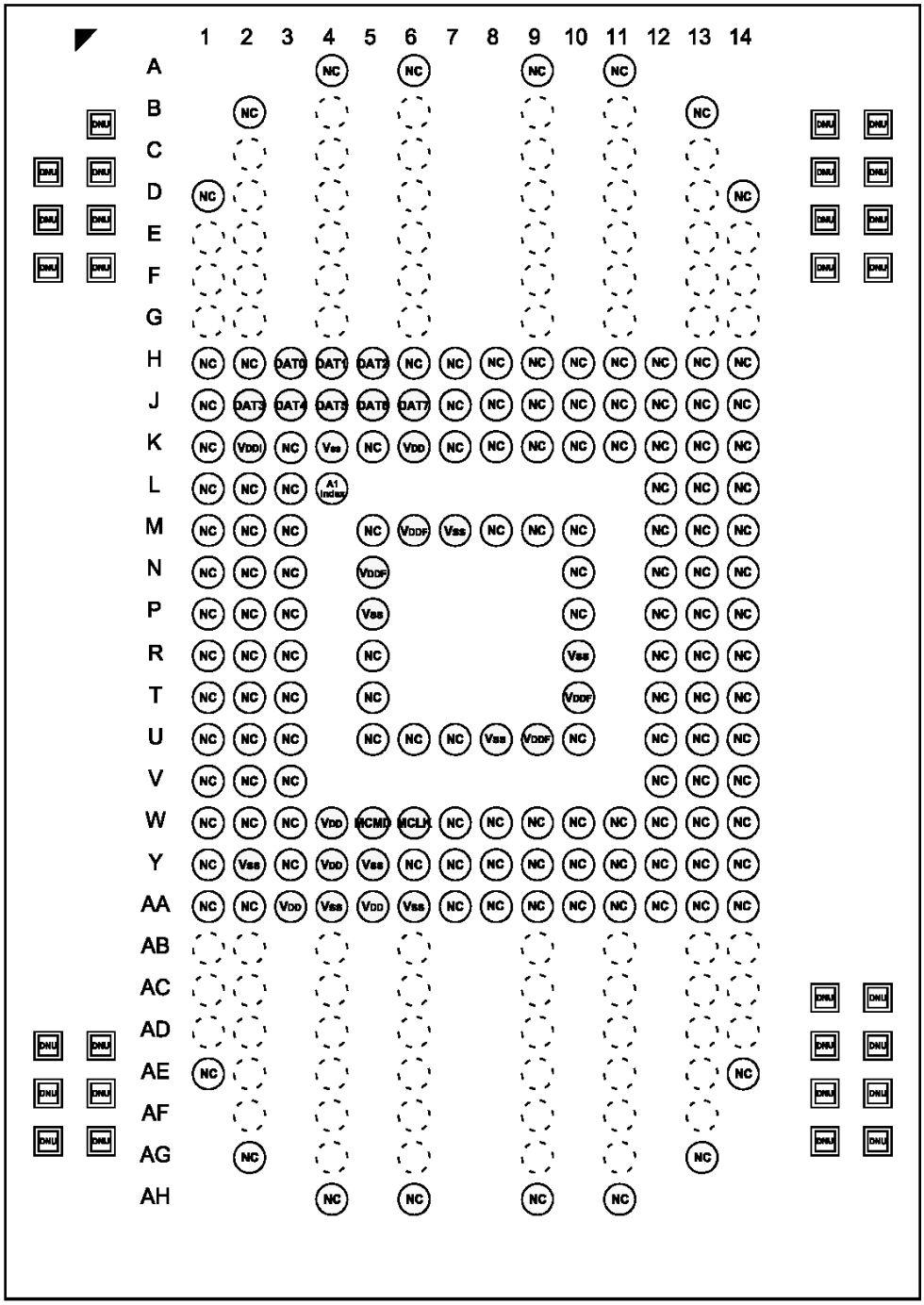

三星所有—内容可能有变动，恕不另行通知。
未经三星允许，不得使用本文件。